CAME

CAME.COM

Getriebemotor für Drehtore

FA02025-DE



ATS30AGS ATS50AGS ATS30AGR
ATS50AGR ATS30AGM ATS50AGM

MONTAGEANLEITUNG

DE Deutsch

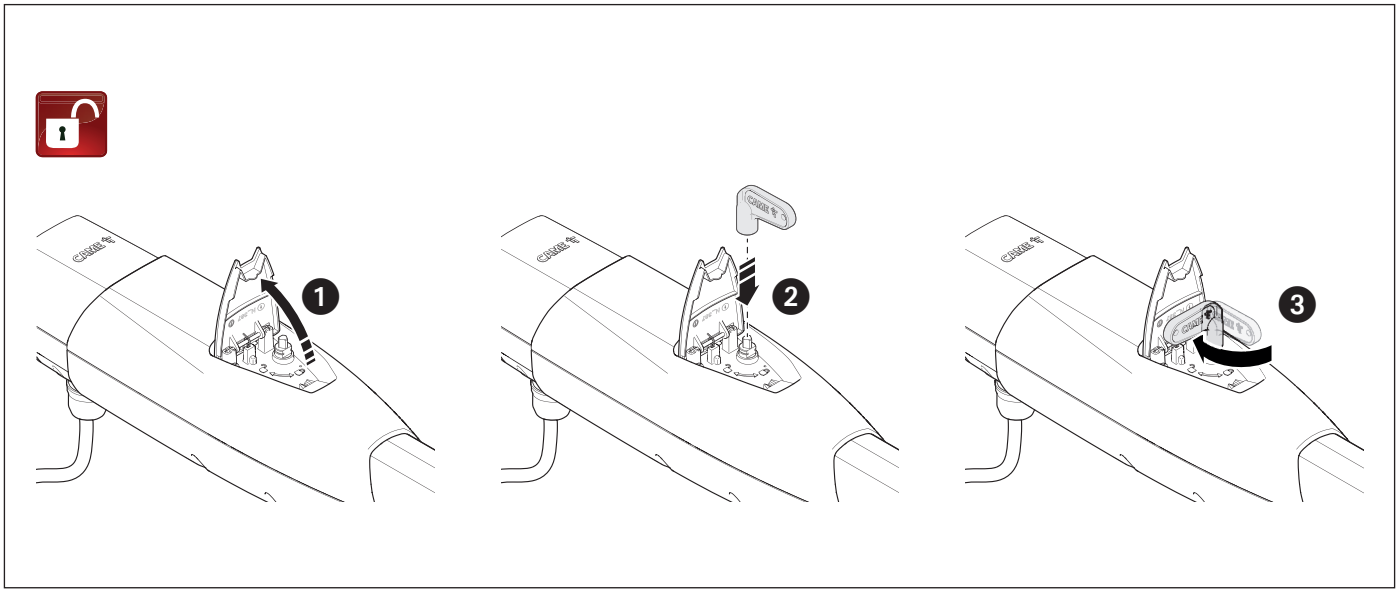
1
2
3

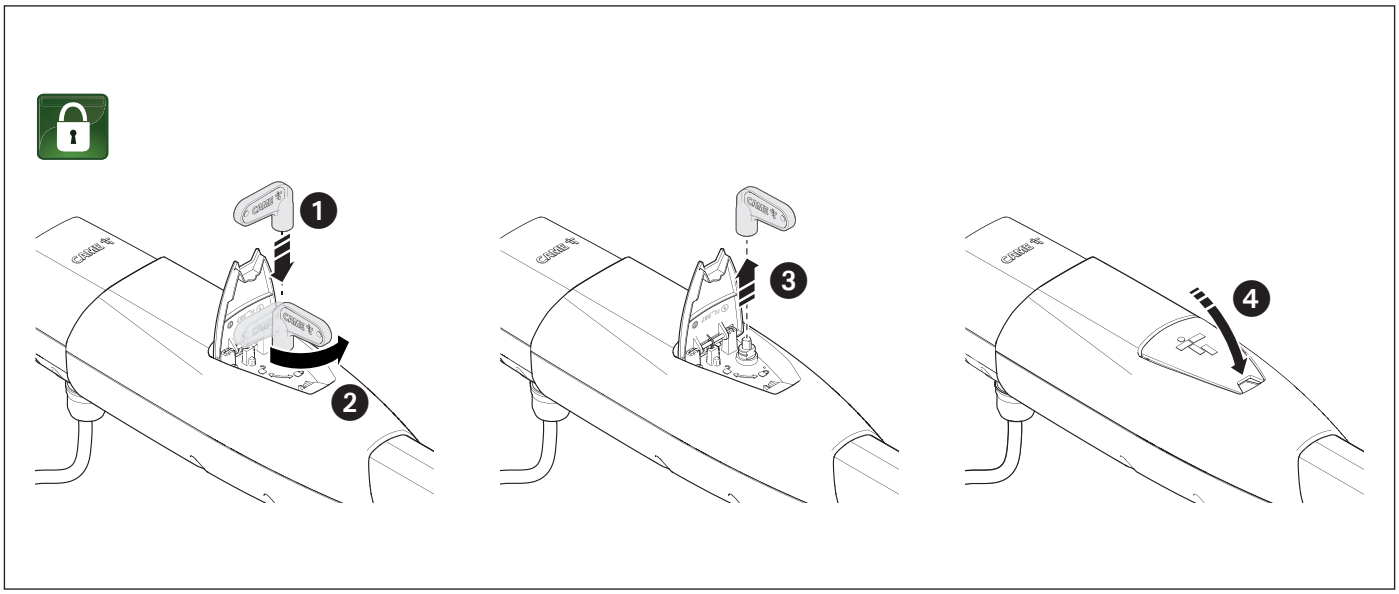
1
2
3
4

ALLGEMEINE HINWEISE FÜR DEN TECHNIKER

⚠ Wichtige Sicherheitshinweise.

⚠ Die Anleitung genau befolgen, eine nicht ordnungsgemäße Montage kann schwere Schäden zur Folge haben.

⚠ Vor der Montage auch die benutzerrelevanten Hinweise durchlesen.

Das Gerät ist ausschließlich für den Zweck zu verwenden, für den es entwickelt wurde. Andere Verwendungszwecke sind gefährlich. • Der Hersteller haftet nicht für durch ungeeignete, unsachgemäße und fehlerhafte Verwendung verursachte Schäden. • Bei dem in dieser Anleitung behandelten Gerät handelt es sich nach Maschinenrichtlinie 2006/42/EG um eine "unvollständige Maschine". • „Unvollständige Maschinen" stellen eine Gesamtheit dar, die fast eine Maschine bildet, für sich genommen aber keine bestimmte Funktion erfüllen kann. • Eine unvollständige Maschine ist nur dazu bestimmt, in andere Maschinen oder in andere unvollständige Maschinen oder Ausrüstungen eingebaut zu werden, um zusammen mit ihnen eine Maschine im Sinne der Maschinenrichtlinie 2006/42/EG zu bilden. • Die Installation muss der Maschinenrichtlinie 2006/42/EG und den aktuellen Euronormen entsprechen. • Der Hersteller haftet nicht bei Verwendung von nicht originalen Zusatzteilen; in diesem Fall erlischt die Garantie. • Alle in dieser Anleitung beschriebenen Schritte dürfen nur von entsprechend ausgebildeten und erfahrenen Fachleuten gemäß den geltenden Gesetzen durchgeführt werden. • Das Verlegen der Kabel, die Montage, der Anschluss und die Abnahme müssen fachgerecht und gemäß den geltenden Vorschriften erfolgen. • Alle Komponenten (z.B. Antriebe, Lichtschranken, Sicherheitsleisten usw.), die relevant sind, um die Konformität der Endmontage gemäß der Maschinenrichtlinie 2006/42/EG und den einschlägigen harmonisierten technischen Normen zu gewährleisten, sind im CAME Gesamtkatalog oder auf der Website www.came.com. aufgeführt. • Sämtliche Montagearbeiten nur bei unterbrochener Stromzufuhr ausführen. • Überprüfen, dass der angegebene Temperaturbereich für den Montageort geeignet ist. • Den Antrieb nicht auf Teile, die sich verbiegen könnten, montieren. Wenn nötig, die Befestigungspunkte in geeigneter Weise verstärken. • Darauf achten, dass das Produkt am Aufstellort nicht durch direkte Wasserstrahlen (Bewässerungsanlage, Hochdruckreiniger usw.) befeuchtet wird. • Im Stromnetz gemäß den Installationsvorschriften eine angemessene allpolige Trennvorrichtung, die unter den Bedingungen der Überspannungskategorie III das Gerät völlig abtrennt, vorsehen. • Die Baustelle in geeigneter Weise abgrenzen, um den Zutritt Unbefugter, im Besonderen von Minderjährigen und Kindern, zu verhindern. • Bei der manuellen Handhabung je 20 kg Hubgewicht eine Person zum Heben vorsehen; bei nicht manueller Handhabung geeignete Hebegeräte verwenden. • Wir empfehlen geeignete Schutzmaßnahmen zu ergreifen, um im Aktionsbereich der Maschine befindliche Menschen gegen mechanische Gefahren zu schützen. • Zum Schutz vor mechanischen Schäden müssen elektrische Leitungen durch entsprechende Leerrohre und Kabeldurchführungen geführt werden. • Elektrische Leitungen dürfen nicht mit Teilen, die während des Betriebs heiß werden könnten (z.B.: Motor, Trafo) in Berührung kommen. • Bevor Sie mit der Installation beginnen, erst prüfen, dass das angetriebene Teil in guter Verfassung ist und sich ordnungsgemäß öffnet und schließt. • Der Antrieb darf nicht für Tore mit Fußgängertor eingesetzt werden, es sei denn, dass der Torlauf nur mit gesichertem Fußgängertor aktiviert werden kann. • Darauf achten, dass während der Betätigung des angetriebenen Teils keine Quetschgefahr zwischen dem Teil und dem umliegenden Mauerwerk besteht. • Alle festen Befehlsgeräte müssen gut sichtbar und in einem angemessenen Sicherheitsabstand zum Aktionsbereich des angetriebenen Teils, an einer Stelle, die nicht vom sich bewegenden Teil erreicht wird, montiert werden. Befehlsgeräte mit Totmannbedienung müssen in mindestens 1,5 m Höhe und an einer für Unbefugte nicht zugänglichen Stelle montiert werden. • Wenn nicht vorhanden, einen die Verwendung der Entriegelungseinheit beschreibenden permanenten Aufkleber in der Nähe derselben anbringen. • Sicher stellen, dass der Antrieb in angemessener Weise eingestellt wurde und dass die Sicherheits- und Schutzeinrichtungen sowie die manuelle Entriegelungseinheit ordnungsgemäß funktionieren. • Vor der Übergabe an den Benutzer überprüfen, ob die Anlage den harmonisierten Normen und den grundlegenden Anforderungen der Maschinenrichtlinie 2006/42/EG entspricht. • Restrisiken müssen mittels gut sichtbaren Piktogrammen gekennzeichnet und dem Benutzer erklärt werden. • Nach der Montage das Typenschild an einer gut sichtbaren Stelle anbringen. • Sollte das Netzkabel beschädigt sein, zur Vermeidung von durch Strom verursachten Unfällen dafür sorgen, dass es vom Hersteller, seinem Wartungsdienst bzw. von einem Fachmann ersetzt wird. • Diese Anleitung zusammen mit den Anleitungen der anderen in die Antriebsanlage eingebauten Geräte aufbewahren. • Wir empfehlen dem Benutzer alle Gebrauchsanleitungen der in der fertigen Maschine eingebauten Produkte auszuhändigen. • Das Produkt darf nur in der Originalverpackung des Herstellers und in geschlossenen Räumen (Eisenbahnwaggons, Container, geschlossene Fahrzeuge) transportiert werden. • Wenn das Produkt nicht ordnungsgemäß funktioniert, nicht mehr verwenden und den Kundendienst unter https://www.came.com/global/en/contact-us oder unter der auf der Website angegebenen Telefonnummer kontaktieren. • Das Herstellungsdatum ist in der auf dem Typenschild aufgedruckten Produktionscharge angegeben. Bitte kontaktieren Sie uns bei Bedarf unter https://www.came.com/global/en/contact-us. • Die Allgemeinen Geschäftsbedingungen sind in den offiziellen Preislisten von Came enthalten.

Potentielle Gefahrpunkte für Menschen

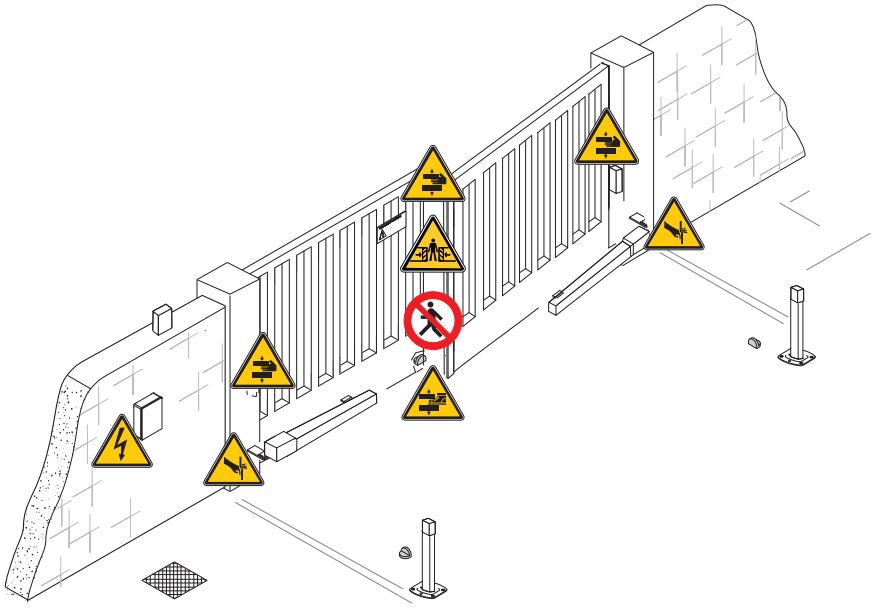

Durchgang während des Betriebs der Anlage verboten.

Quetschgefahr.

Quetschgefahr, Hände.

Quetschgefahr, Füße.

Warnung vor Schnittgefahr.

ABBAU UND ENTSORGUNG

CAME S.p.A. wendet im Betrieb das Umweltmanagement gemäß UNI EN ISO 14001 zum Schutz der Umwelt an. Wir bitten Sie, diese Umweltschutzarbeit, die für CAME eine Grundlage der Fertigungs- und Marktstrategien ist, durch Beachtung der Entsorgungsangaben weiterzuführen:

ENTSORGUNG DER VERPACKUNG

Die Bestandteile der Verpackung (Pappe, Kunststoff usw.) können, getrennt gesammelt, mit dem normalen Hausmüll entsorgt werden.

Vor der Entsorgung ist es empfehlenswert, sich über die am Installationsort geltenden Vorschriften zu informieren.

NICHT IN DIE UMWELT GELANGEN LASSEN!

ENTSORGUNG DES PRODUKTES

Unsere Produkte bestehen aus verschiedenen Materialien. Der größte Teil davon (Aluminium, Kunststoff, Eisen, Stromkabel) kann mit dem Hausmüll entsorgt werden. Sie können durch getrennte Sammlung in zugelassenen Entsorgungsfachbetrieben recycelt werden.

Weitere Bestandteile (Platinen, Handsenderbatterien usw.) können Schadstoffe enthalten.

Sie müssen dementsprechend entfernt und in zugelassenen Fachbetrieben entsorgt werden.

Vor der Entsorgung ist es empfehlenswert, sich über die am Entsorgungsort geltenden Vorschriften zu informieren.

NICHT IN DIE UMWELT GELANGEN LASSEN!

ANGABEN UND INFORMATIONEN ZUM PRODUKT

Zeichenerklärung

📖 Dieses Zeichen steht vor Abschnitten, die sorgfältig durchzulesen sind.

⚠ Dieses Zeichen steht für sicherheitsrelevante Abschnitte.

☞ Dieses Zeichen steht für benutzerrelevante Abschnitte.

📖 Die Maßangaben sind, wenn nicht anders angegeben, in Millimetern.

ANGABEN UND INFORMATIONEN ZUM PRODUKT

Zeichenerklärung

📖 Dieses Zeichen steht vor Abschnitten, die sorgfältig durchzulesen sind.

⚠ Dieses Zeichen steht für sicherheitsrelevante Abschnitte.

☞ Dieses Zeichen steht für benutzerrelevante Abschnitte.

📖 Die Maßangaben sind, wenn nicht anders angegeben, in Millimetern.

Beschreibung

801MP-0050
ATS30AGS - Selbsthemmender 230 V Teleskop-Antrieb mit Encoder für Drehtore mit C Max. bis 200 mm, Torflügelweite bis 3 m und 400 kg Gewicht. Farbe: grau RAL7024.

801MP-0060
ATS50AGS - Selbsthemmender 230 V Teleskop-Antrieb mit Encoder für Drehtore mit C Max. bis 200 mm, Torflügelweite bis 5 m und 400 kg Gewicht. Farbe: grau RAL7024.

801MP-0090
ATS30AGR - Selbsthemmender 230 V Teleskop-Antrieb mit Encoder für Drehtore mit C Max. bis 200 mm, vorbereitet für ferngesteuerte Entriegelung, Torflügelweite bis 3 m und 400 kg Gewicht. Farbe: grau RAL7024.

801MP-0100
ATS50AGR - Selbsthemmender 230 V Teleskop-Antrieb mit Encoder für Drehtore mit C Max. bis 200 mm, vorbereitet für ferngesteuerte Entriegelung, Torflügelweite bis 5 m und 400 kg Gewicht. Farbe: grau RAL7024.

801MP-0120
ATS30AGM - Selbsthemmender 230 V Teleskop-Antrieb für Drehtore mit C Max. 200 mm, Torflügelweite bis 3 m und 400 kg Gewicht. Kann auch bei niedrigen Temperaturen eingesetzt werden. Grau, RAL7024.

801MP-0150
ATS50AGM - Selbsthemmender 230 V Teleskop-Antrieb für Drehtore mit C Max. 200 mm, Torflügelweite bis 5 m und 400 kg Gewicht. Kann auch bei niedrigen Temperaturen eingesetzt werden. Grau, RAL7024.

Verwendungszweck

Für den privaten Wohnbereich und für Wohnanlagen

📖 Sämtliche von den in der Montageanleitung beschriebenen, abweichende Installationen bzw. Verwendungszwecke sind unzulässig.

Beschreibung der Bestandteile

Motor

❶ Torbeschlag
❷ Klappe für Zugang zu den Endschalter-Einstellschrauben
❸ Klappe für Zugang zur Entriegelungseinheit
❹ Anschluss Ummantelung
❺ Pfeilerbeschlag
❻ Entriegelungsschlüssel
❼ Bowdenzugentriegelung*
❽ Aufkleber - Schnittgefahr Hände

*ATS30AGR *ATS50AGR

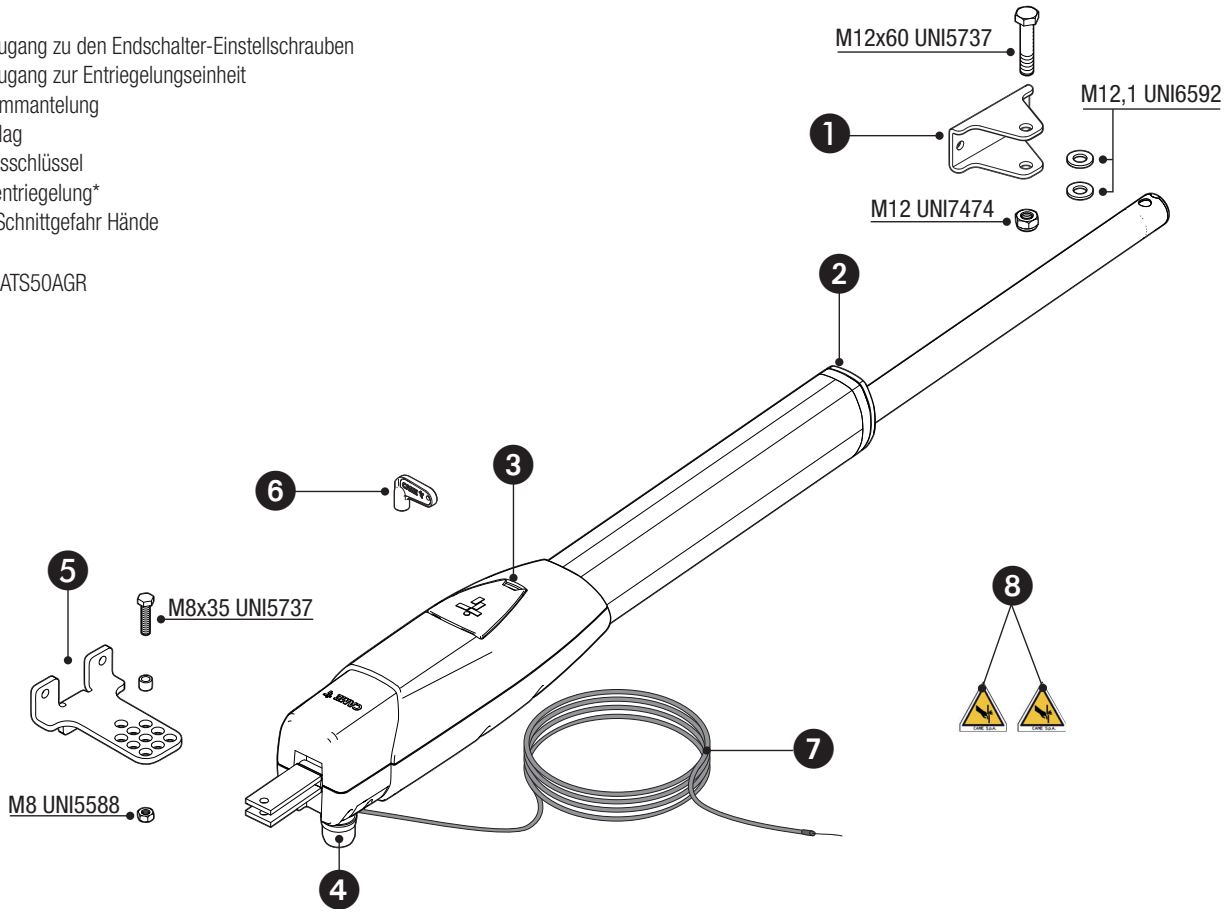

Abmessungen

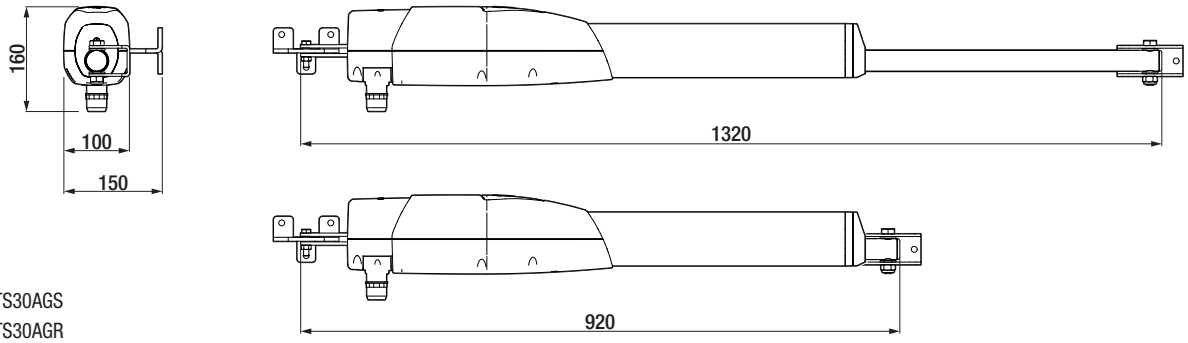

ATS30AGS
ATS30AGR
ATS30AGM

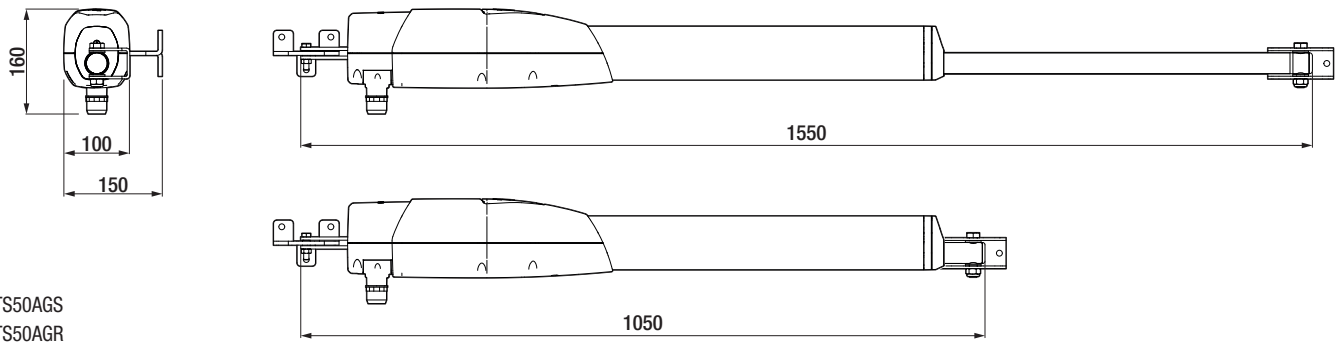

ATS50AGS
ATS50AGR
ATS50AGM

Verwendungsbeschränkungen

MODELLE	ATS30AGS				ATS50AGS					ATS50AGM					
Torflügelweite (m)	3	2,5	2	-	5	4	3	2,5	2	5	4	3	2,5	2	-
Torflügelgewicht (kg)	400	600	800		400	500	600	800	1000	400	500	600	800	1000	

MODELLE	ATS30AGR				ATS50AGR							ATS30AGM	
Torflügelweite (m)	3	2,5	2	-	5	4	3	2,5	2	3	2,5	2	-
Torflügelgewicht (kg)	400	600	800		400	500	600	800	1000	400	600	800	

⚠ Wir empfehlen, bei Drehtoren immer ein Elektroschloss einzubauen. Es gewährleistet, dass sich die Tore einwandfrei schließen und die Zahnräder der Getriebemotoren geschützt sind. Bei selbsthemmenden Motoren ist es immer empfohlen und bei Flügelweiten von mehr als 2,5 m muss es eingebaut werden. Bei nicht selbsthemmenden Motoren gewährleistet ein Elektroschloss, dass sich das Tor schließt. In diesem Fall entscheidet der Techniker unter Berücksichtigung der Größe und Art des Torflügels (z.B. verkleidet) und des Einbauorts (z.B. in einer windigen Umgebung, ob er ein Elektroschloss einbaut.

Technische Daten

MODELLE	ATS30AGS	ATS50AGS	ATS30AGR	ATS50AGR	ATS50AGM	ATS30AGM
Spannungsversorgung Motor (V)	230 AC	230 AC	230 AC	230 AC	230 AC	230 AC
Leistung (W)	250	250	250	250	250	250
Kondensator (µF)	8	8	8	8	8	8
Stromaufnahme (A)	1	1	1	1	1	1
Betriebstemperatur (°C)	-20 ÷ +55	-20 ÷ +55	-20 ÷ +55	-20 ÷ +55	-20 ÷ +55	-20 ÷ +55
Lagertemperatur (°C)*	-20 ÷ +70	-20 ÷ +70	-20 ÷ +70	-20 ÷ +70	-20 ÷ +70	-20 ÷ +70
Schließkraft (N)	400 ÷ 3000	400 ÷ 3000	400 ÷ 3000	400 ÷ 3000	400 ÷ 3000	400 ÷ 3000
Auflaufzeit bis 90° (Sek.)	15	20	15	20	20	15
Temperaturschutz Motor (°C)	150	150	150	150	150	150
Schalldruckpegel (dB A)	≤70	≤70	≤70	≤70	≤70	≤70
Schutzart (IP)	54	54	54	54	54	54
Isolierklasse	I	I	I	I	I	I
Untersetzungsverhältnis (i)	28	28	28	28	28	28
Gewicht (kg)	8.5	9	8.5	9	9	8.5
Durchschnittliche Lebensdauer (Zyklen)**	120.000	120.000	120.000	120.000	120.000	120.000

(*) Wenn das Produkt bei sehr niedrigen oder hohen Temperaturen gelagert oder transportiert wurde, muss das Produkt vor der Montage bei Raumtemperatur gehalten werden.
(**) Bei der angegebenen durchschnittlichen Produktlebensdauer handelt es sich um einen unverbindlichen Schätzwert, wobei von normalen Einsatzbedingungen sowie der ordnungsgemäßen Installation und Wartung des Produkts entsprechend den in der technischen Anleitung von CAME enthaltenen Anweisungen ausgegangen wird. Dieser Schätzwert wird, wenn auch nicht ausschließlich, auch von anderen variablen Faktoren, wie z.B. Klima- und Umweltverhältnisse, beeinflusst. Die durchschnittliche Produktlebensdauer entspricht nicht der Produktgarantie.

Betriebszyklen

MODELLE	ATS30AGS	ATS50AGS	ATS30AGR	ATS50AGR	ATS30AGM	ATS50AGM
Betriebszyklen/Stunde (Nr.)	20	20	20	20	20	20
Aufeinanderfolgende Betriebszyklen (Nr.)	10	10	10	10	10	10

🕮 Die Berechnung der Zyklen bezieht sich, nach EN 60335-2-103, auf ein ordnungsgemäß installiertes Tor ohne mechanische Störeinflüsse und / oder zufällige Reibung, gemessen bei einer Raumtemperatur von 20° C.

Kabeltypen und Mindeststärken

Kabellänge (m)	bis 20	von 20 bis 30
Betriebsspannung 230 V AC	3G x 1,5 mm²	3G x 2,5 mm²
Betriebsspannung, Antrieb 230 V AC	4G x 1,5 mm²	4G x 2,5 mm²

🕮 Bei 230 V Betriebsspannung und Verwendung im Freien, Kabel des Typs H05RN-F, die der 60245 IEC 57 entsprechen, verwenden; in Innenbereichen Kabel des Typs H05VV-F, die der 60227 IEC 53 entsprechen, verwenden. Bei Betriebsspannungen bis 48 V kann man Kabel des Typs FROR 20-22 II, die der EN 50267-2-1 entsprechen, verwenden.

🕮 Die Wahl der Kabelstärke von Kabeln mit einer anderen Länge, als die in der Tabelle angeführten, muss laut den Angaben der Richtlinie CEI EN 60204-1 auf der Grundlage der effektiven Leistungsaufnahme der angeschlossenen Geräte erfolgen.

🕮 Für Anschlüsse, die mehrere Belastungen auf der gleichen Leitung (sequentiell) vorsehen, muss die Bemessung laut Tabelle auf der Grundlage der Leistungsaufnahme und effektiven Entfernung nochmals berechnet werden. Für den Anschluss von in dieser Anleitung nicht berücksichtigten Produkten, gelten die dem jeweiligen Produkt beigefügten Gebrauchsanweisungen.

INSTALLATION

🕮 Die folgenden Abbildungen dienen nur als Beispiel. Der für die Montage des Antriebs und der Zusatzgeräte nötige Raum hängt vom Standort ab. Der Monteur wählt die beste Lösung.

🕮 Die Abbildungen stellen einen links montierten Antrieb dar.

Vorher durchzuführen

Die für die Kabel notwendigen Leerrohre vom Kabelschacht aus verlegen und die notwendigen Verteilerdosen vorsehen.

🕮 Die Anzahl der notwendigen Leerrohre hängt vom Anlagentyp und den vorgesehenen Zusatzgeräten ab.

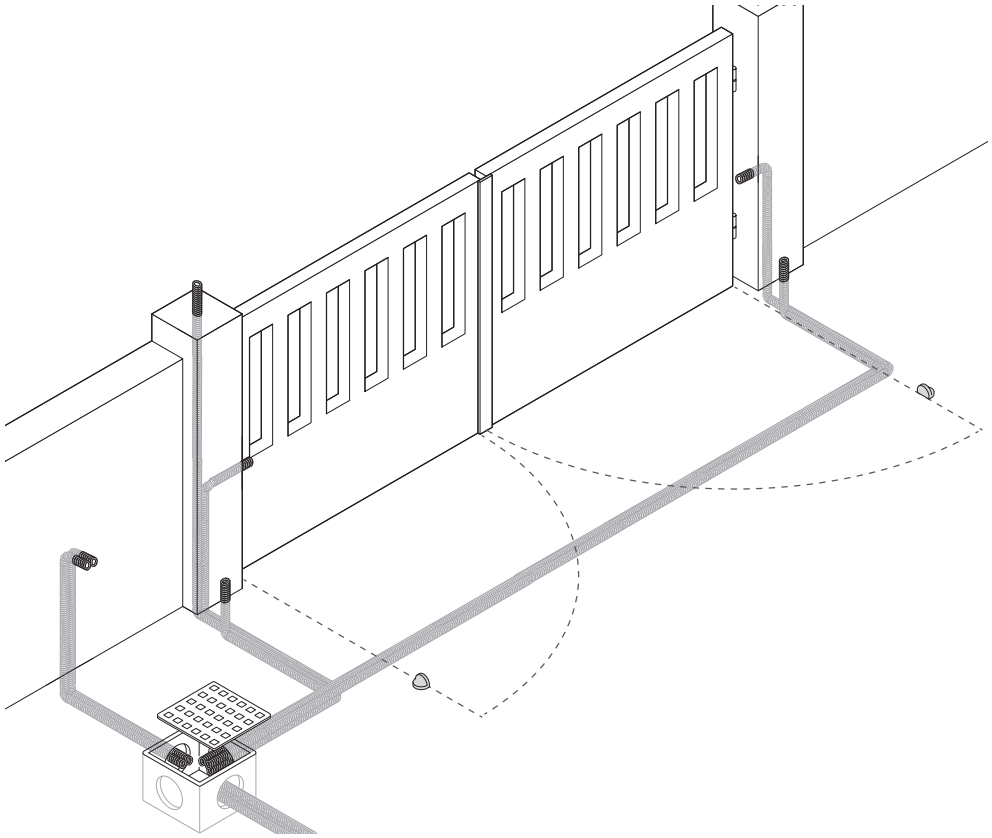

Festlegung der Befestigungspunkte für die Haltebeschläge

⚠ Die Installation erfolgt bei geöffnetem Tor.
Das Tor von Hand bis 90° oder 120° öffnen.
Zuerst bestimmten, wo der Haltebeschlag am Tor festgemacht werden soll, und anschließend die Befestigungsposition für den Haltebeschlag am Torpfeiler.

📖 Die in der Tabelle angegebenen Maße beachten.

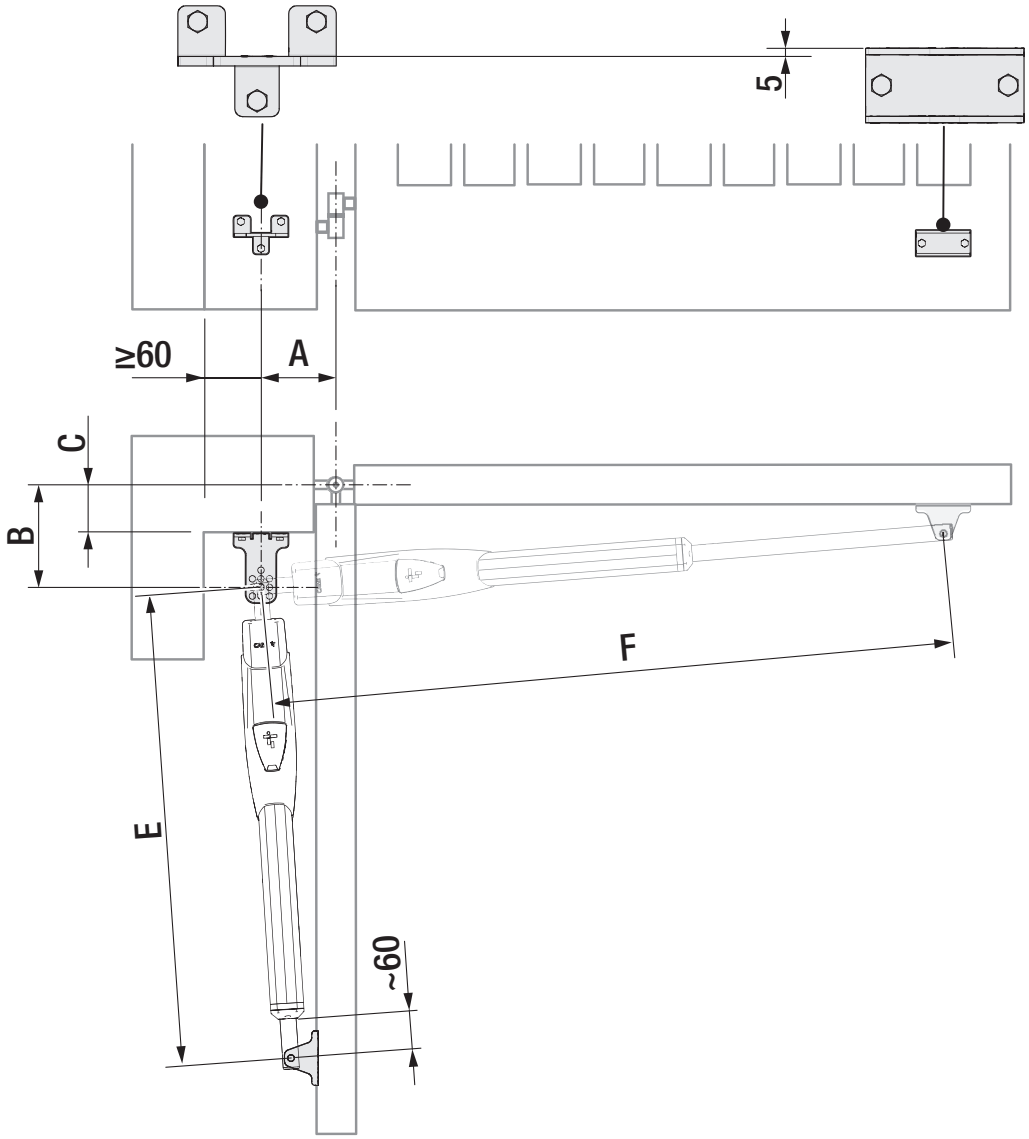

ATS30AGS **ATS30AGR** **ATS30AGM**

Toröffnung (°)	A	B	E	F	C Max
90°	130	130	960	1220	50
90°	150	220	910	1290	150
90°	120	270	895	1300	200
120°	180	130	910	1300	50

ATS50AGS **ATS50AGR** **ATS50AGM**

Toröffnung (°)	A	B	E	F	C Max
90°	200	200	1030	1430	150
90°	200	270	1030	1510	200
120°	200	140	1030	1460	70

Befestigung der Halterungen

Die Halterung mit Schrauben und Dübeln am Torpfeiler anbringen.

📖 Bei Torpfeilern aus Metall muss der Pfeilerbeschlag angeschweißt werden.

📖 Die Löcher in der Montageplatte des Beschlags ermöglichen die weitere Variation des Toröffnungswinkels.

Den Beschlag mit Schrauben anbringen oder am Tor verschweißen.

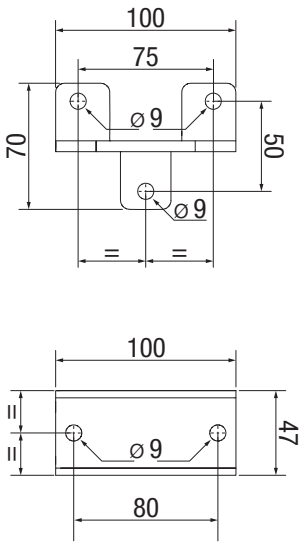

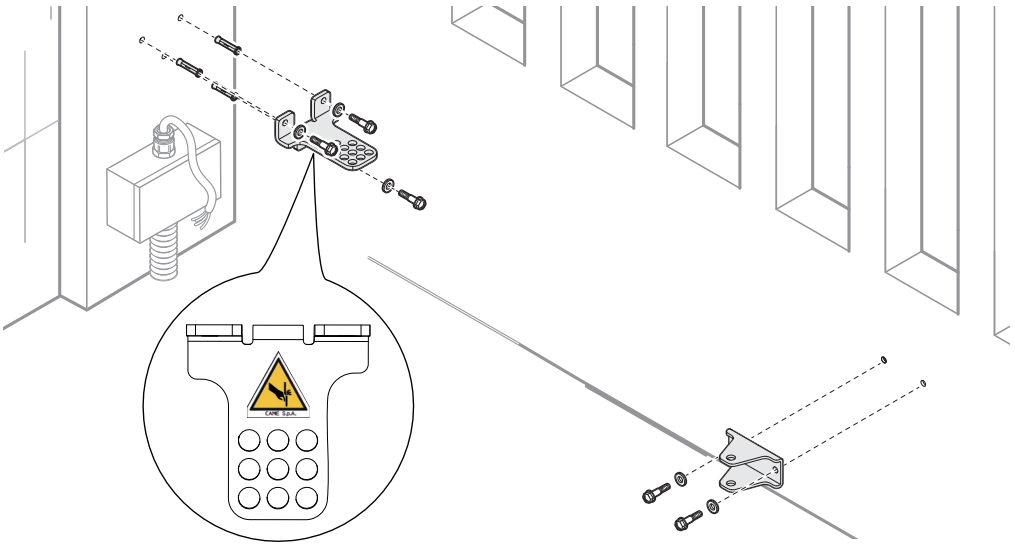

Befestigung des Antriebs

📖 Alle beweglichen Teile des Antriebs sorgfältig schmieren.

A Die selbstsichernde Mutter muss mäßig angezogen werden, um die reibungslose Bewegung des Teleskoparms im Torbeschlag nicht zu beeinträchtigen.

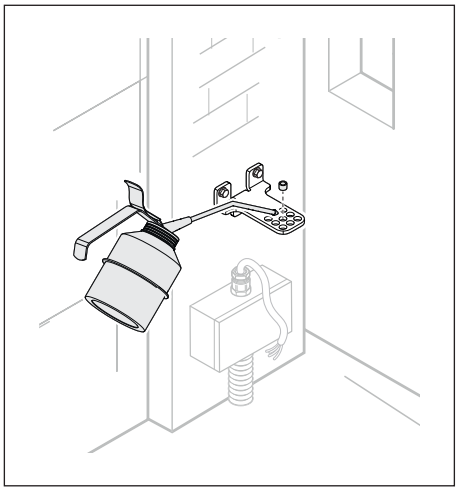

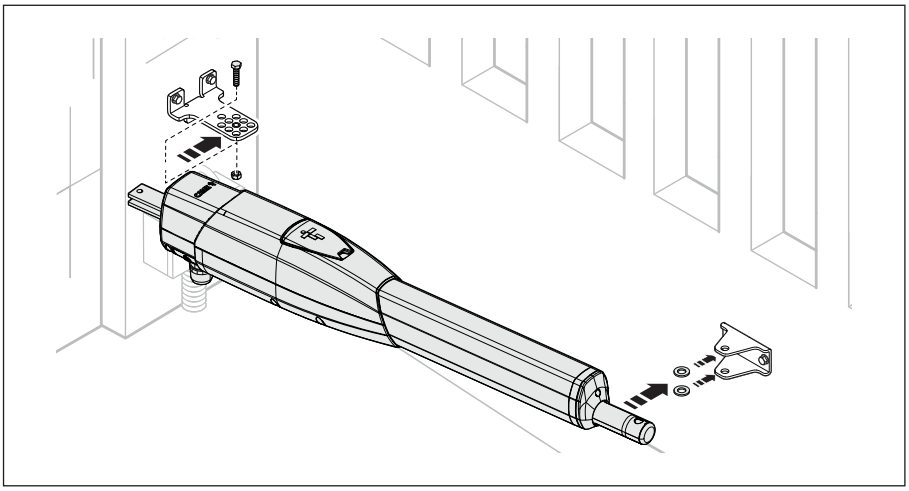

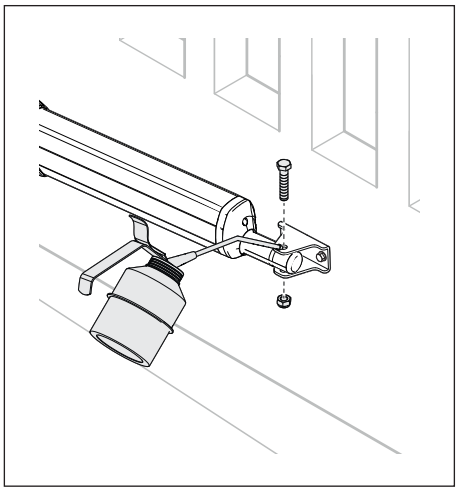

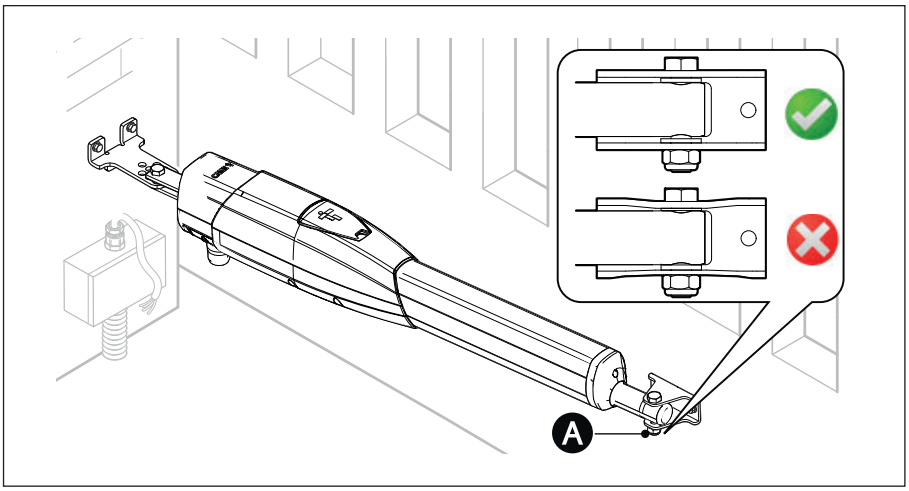

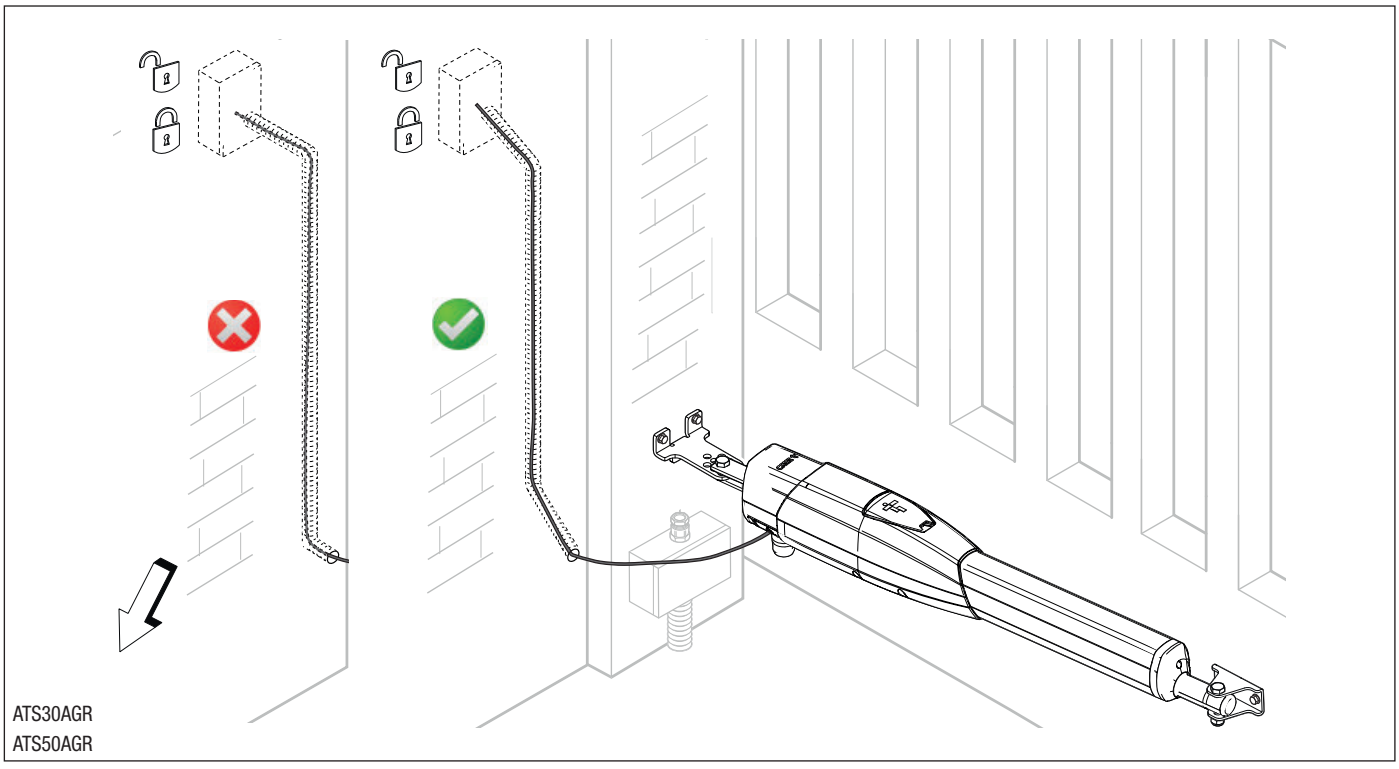

ATS30AGR
ATS50AGR

VERDRAHTUNG

⚠ Vor Eingriffen an der Steuerung die Stromzufuhr unterbrechen und die Notbatterien entfernen (sofern vorhanden).

🕮 Um Zugang zur Klemmleiste zu bekommen, die Schutzabdeckung abnehmen.

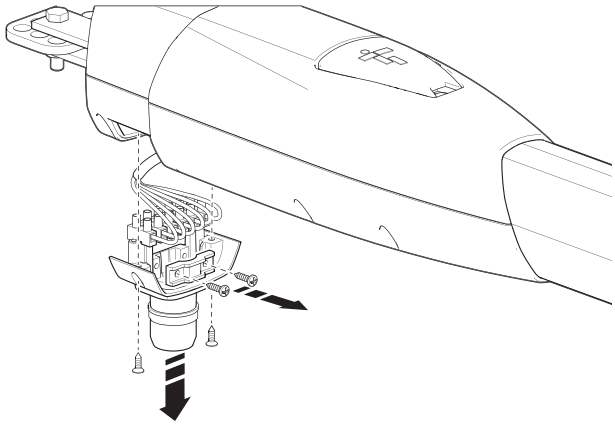

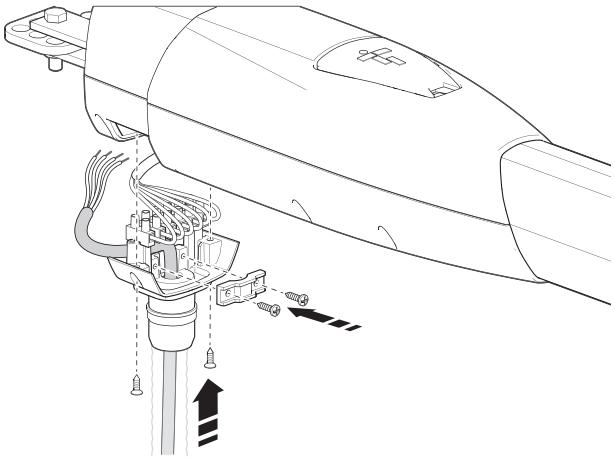

Ⓐ Steuereinheit
Ⓑ Motor mit Auflaufverzögerung
Ⓒ Motor mit Zulaufverzögerung
Ⓓ Eingangsklemmleiste Spannungsversorgung 230 V AC - 50-60 HZ
❶ Gelb-grüner Draht

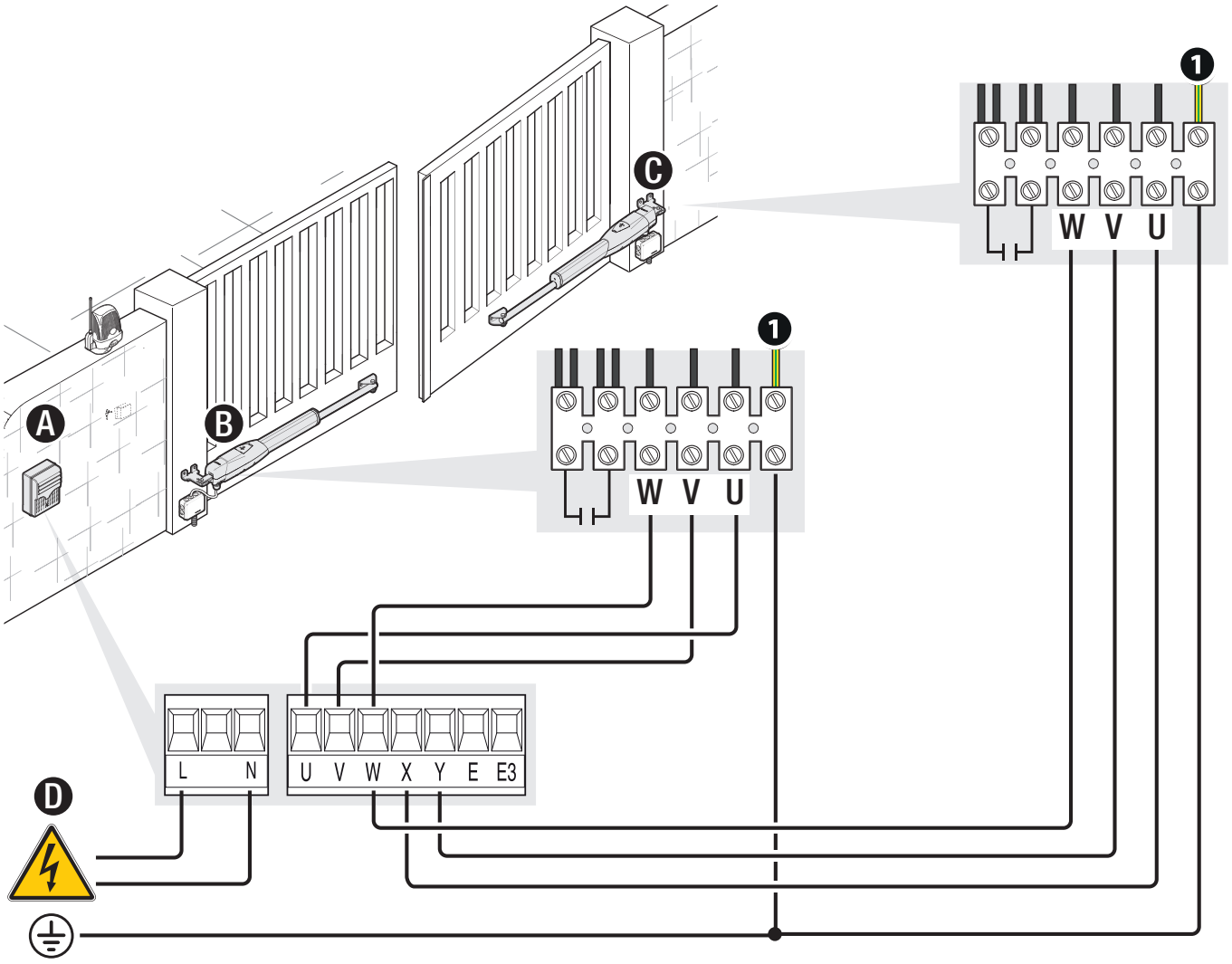

Festlegung der Endlagen mit Mikro-Endschaltern

Ⓐ Stift zur Festlegung der Auflauf-Endlage
Ⓒ Stift zur Festlegung der Zulauf-Endlage

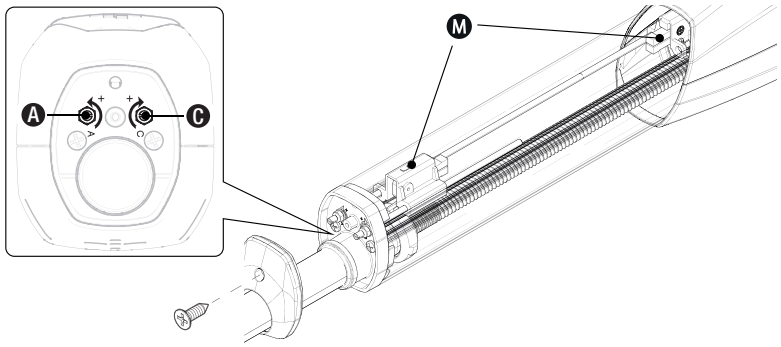

Ⓜ Mikro-Endschalter

📖 Die Mikroschalter sind am Ende ihres Hubs angebracht.

📖 Um den Mikroschalter um 10 mm in die eine oder andere Richtung zu bewegen, den Stift 20 mal drehen.

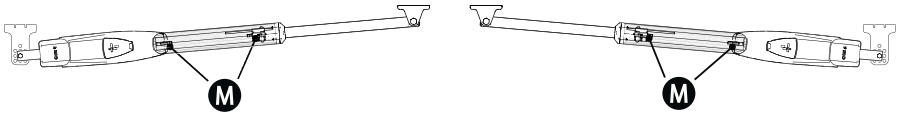

Festlegung der Auflauf-Endlagen

Den Getriebemotor entriegeln.
Das Tor von Hand öffnen.
Einen Öffnungsbefehl übertragen.
Gleichzeitig den Stift zur Festlegung der Auflauf-Endlage IM UHRZEIGERSINN drehen, bis der Getriebemotor stoppt.

📖 Die Mutter des Stifts zur Festlegung der Endlagen nicht vollständig anziehen.

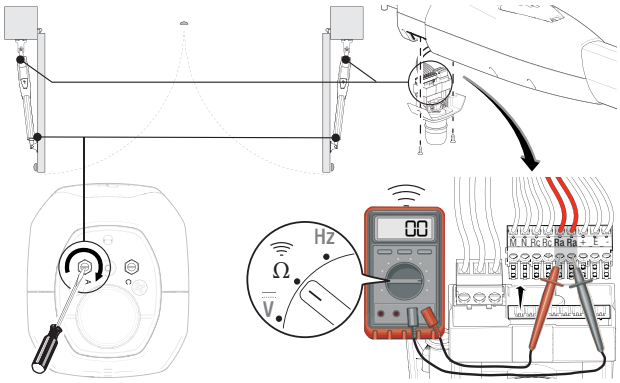

Festlegung der Zulauf-Endlagen

Den Getriebemotor entriegeln.
Das Tor von Hand schließen.
Einen Schließbefehl übertragen.
Gleichzeitig den Stift zur Festlegung der Zulauf-Endlage GEGEN DEN UHRZEIGERSINN drehen, bis der Getriebemotor stoppt.

📖 Die Mutter des Stifts zur Festlegung der Endlagen nicht vollständig anziehen.

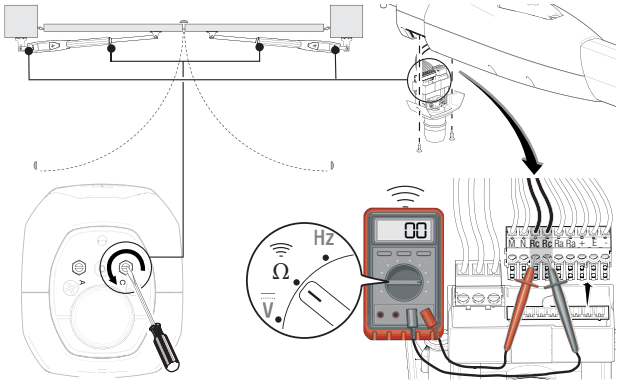

ÖFFNUNG NACH AUSSEN

Festlegung der Befestigungspunkte für die Haltebeschläge

Schließen Sie das Tor von Hand.
Zuerst bestimmten, wo der Haltebeschlag am Tor festgemacht werden soll, und anschließend die Befestigungsposition für den Haltebeschlag am Torpfeiler.

📖 Die in der Tabelle angegebenen Maße beachten.

Ⓐ Zusätzliche Halterung (nicht enthalten)

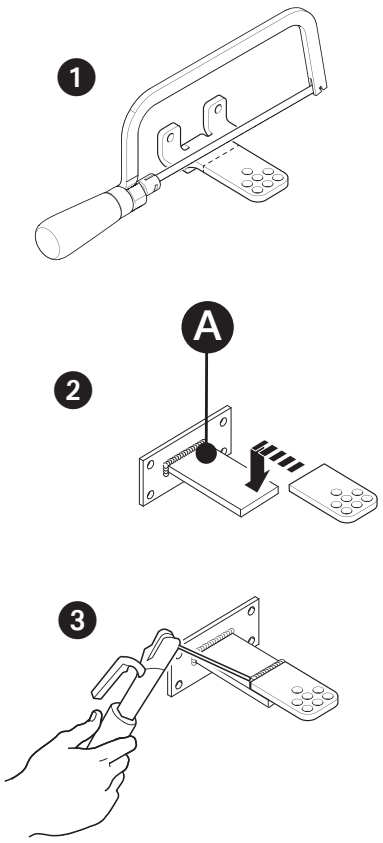

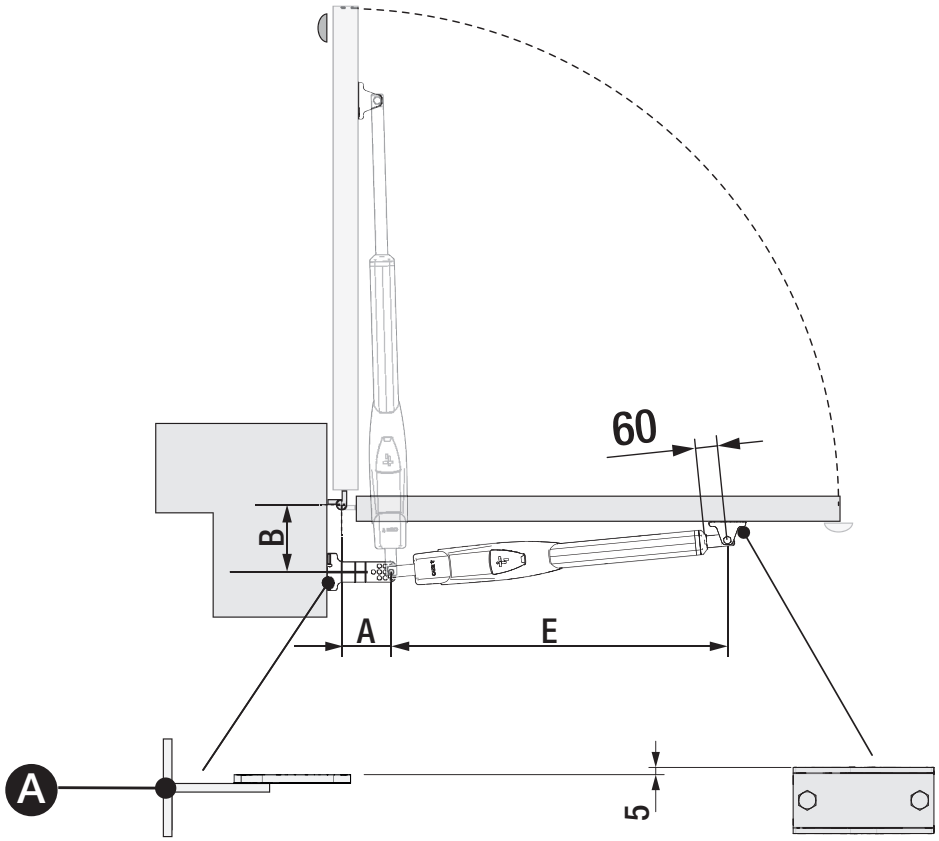

ATS30AGS **ATS30AGR** **ATS30AGM**

Toröffnung (°)	A	B	E
90°	150	150	910

ATS50AGS **ATS50AGR** **ATS50AGM**

Toröffnung (°)	A	B	E
90°	200	200	1030

Verdrahtung

⚠ Vor Eingriffen an der Steuerung die Stromzufuhr unterbrechen und die Notbatterien entfernen (sofern vorhanden).

🕮 Um Zugang zur Klemmleiste zu bekommen, die Schutzabdeckung abnehmen.

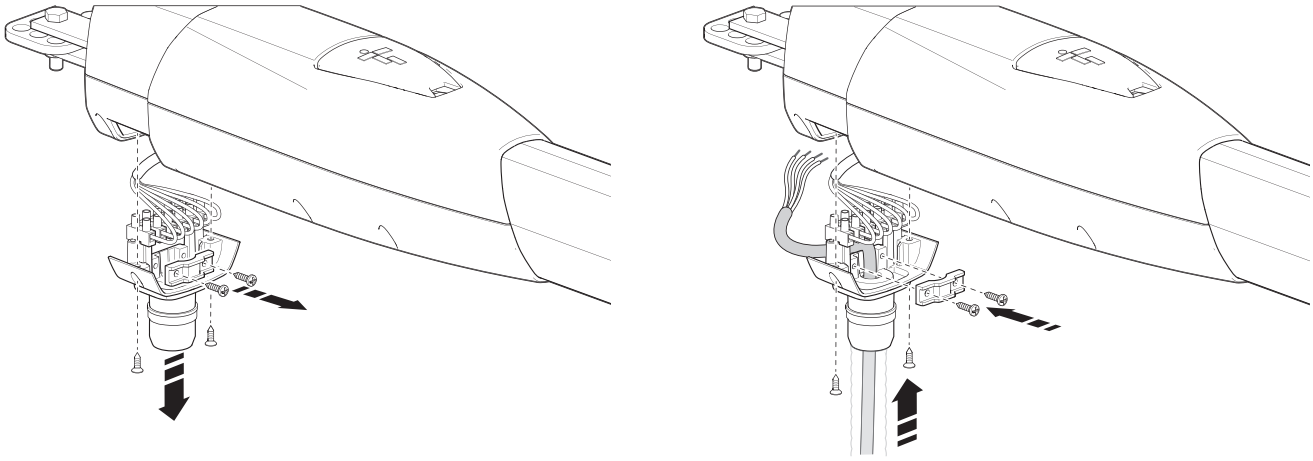

- **A** Steuereinheit
- **B** Motor mit Auflaufverzögerung
- **C** Motor mit Zulaufverzögerung
- **D** Eingangsklemmleiste Spannungsversorgung 230 V AC - 50-60 HZ
- **1** Gelb-grüner Draht

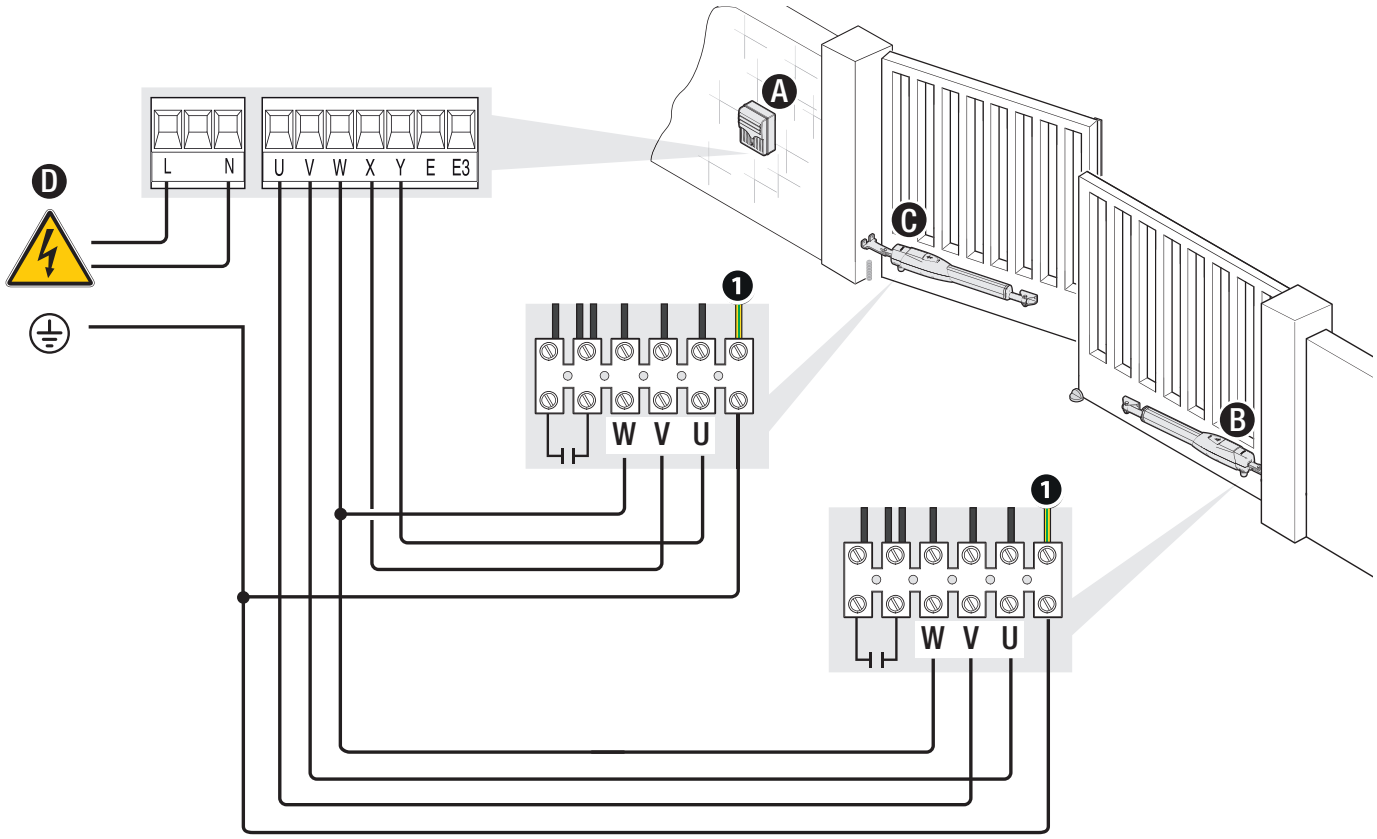

Festlegung der Endlagen mit Mikro-Endschaltern

Ⓐ Stift zur Festlegung der Zulauf-Endlage
Ⓒ Stift zur Festlegung der Auflauf-Endlage

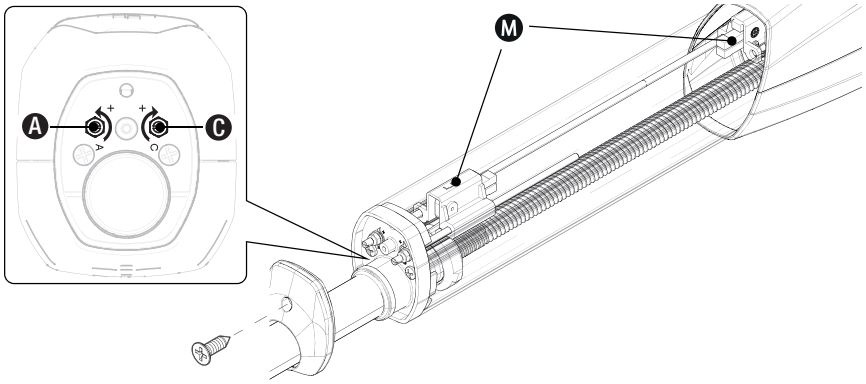

Festlegung der Auflauf-Endlagen

Den Getriebemotor entriegeln.
Das Tor von Hand öffnen.
Einen Öffnungsbefehl übertragen.
Gleichzeitig den Stift zur Festlegung der Auflauf-Endlage GEGEN DEN UHRZEIGERSINN drehen, bis der Getriebemotor stoppt.

📖 Die Mutter des Stifts zur Festlegung der Endlagen nicht vollständig anziehen.

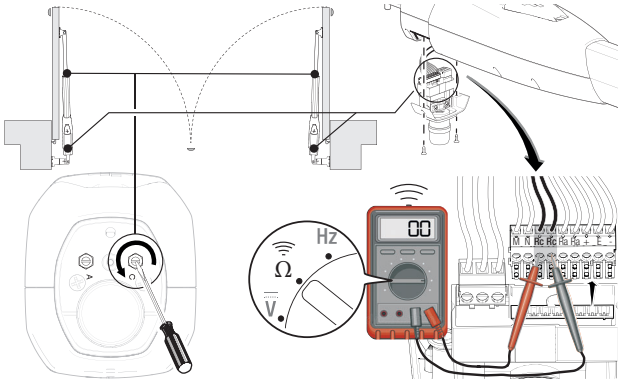

Festlegung der Zulauf-Endlagen

Den Getriebemotor entriegeln.
Das Tor von Hand schließen.
Einen Schließbefehl übertragen.
Gleichzeitig den Stift zur Festlegung der Zulauf-Endlage IM UHRZEIGERSINN drehen, bis der Getriebemotor stoppt.

📖 Die Mutter des Stifts zur Festlegung der Endlagen nicht vollständig anziehen.

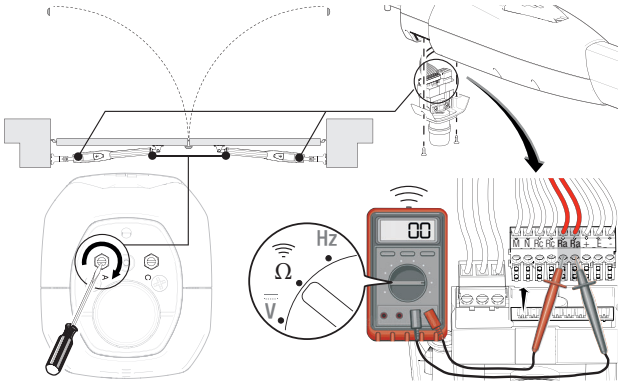

ABSCHLIESSEND

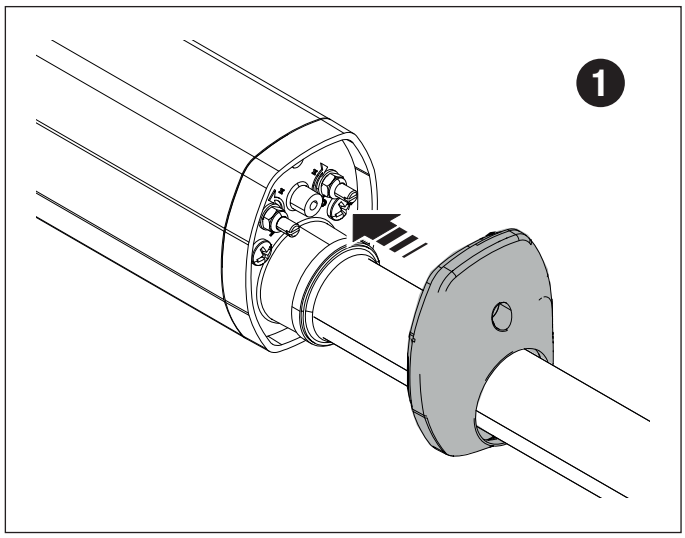

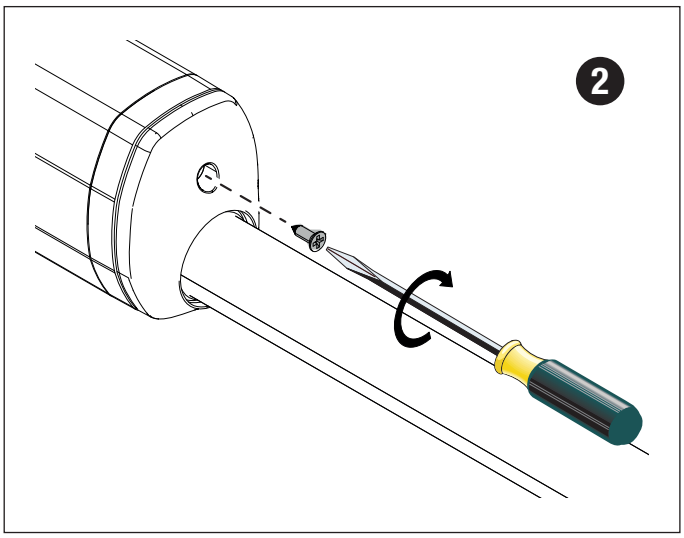

MCBF		
Modelle	**ATS30AGS-ATS30AGR-ATS30AGM**	**ATS50AGS-ATS50AGR-ATS50AGM**
2 m - 800 kg	120000	-
2,5 m - 600 kg	110000	-
3 m - 400 kg	100000	-
2 m - 1000 kg	-	120000
2,5 m - 800 kg	-	110000
3 m - 600 kg	-	100000
4 m - 500 kg	-	85000
5 m - 400 kg	-	70000
Volltor	-15%	-15%
Installation in Bereichen mit starkem Wind	-15%	-15%
In Bereichen mit starkem Wind installiertes Volltor	-30%	-30%

📖 Die Prozentsätze geben an, wie sehr die Anzahl der Betriebszyklen abhängig von der Art und Anzahl der installierten Zusatzgeräte verringert werden muss.
⚠ Vor der Reinigung, Wartung oder Reparatur immer die Stromzufuhr unterbrechen.
⚠ Diese Anleitung enthält Angaben für den Monteur über die während Wartungsmaßnahmen vorzunehmenden Prüfungen.
⚠ Wenn die Anlage längere Zeit nicht verwendet wird, z.B. bei Installation an Orten, die nur in gewissen Jahreszeiten geöffnet werden, ist es empfehlenswert die Stromzufuhr zu unterbrechen und bei erneutem Einschalten zu prüfen, ob die Anlage ordnungsgemäß funktioniert.
📖 Angaben zur ordnungsgemäßen Installation und Einstellung finden Sie in der Montageanleitung des Geräts.
📖 Angaben zur Produktwahl und den entsprechenden Zusatzgeräten finden Sie im Produktkatalog.

Alle 20.000 Betriebszyklen und auf jeden Fall alle 6 Monate müssen die nachstehend aufgeführten Wartungsarbeiten durchgeführt werden.

Überprüfen, dass alle Muttern und Schrauben fest angezogen sind.
Alle beweglichen, mechanischen Teile schmieren.
Die Funktionstüchtigkeit der Warn- und Sicherheitsgeräte überprüfen.
Den Verschleiß der beweglichen mechanischen Teile und deren ordnungsgemäße Funktion prüfen.
Prüfen, ob die Entriegelungseinheit funktioniert, dazu das Tor von Hand öffnen. Das Tor muss sich problemlos öffnen lassen.
Kabel und Anschlüsse kontrollieren.

Die Entriegelungsklappe öffnen und ggf. vorhandenen Schmutz entfernen.

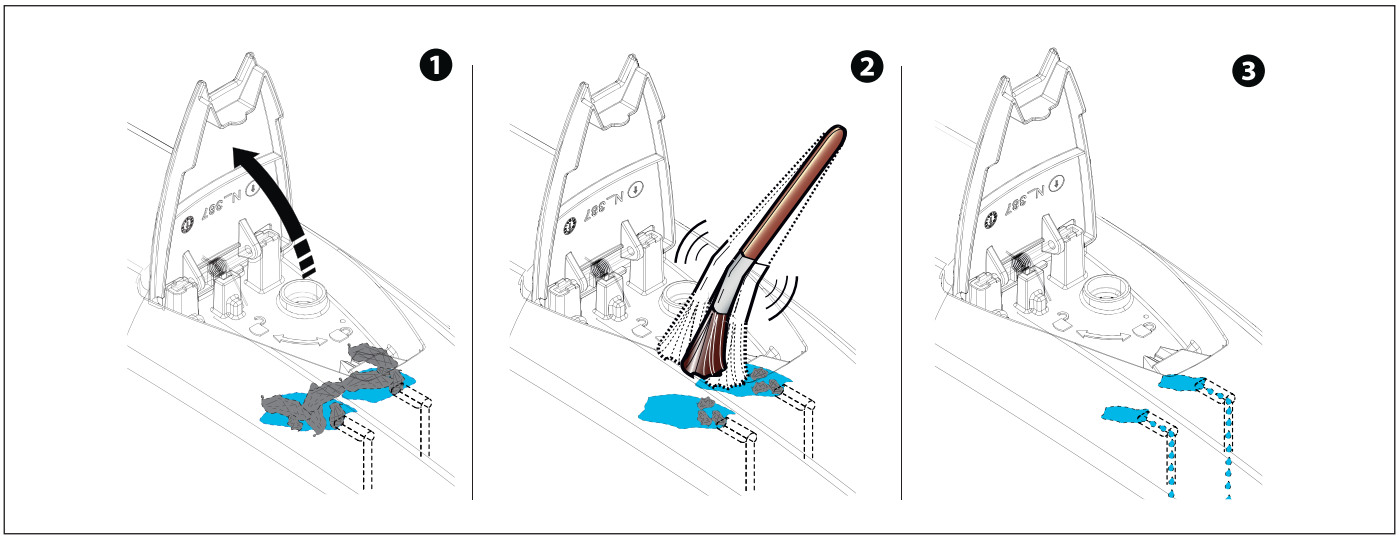

CAME

CAME.COM

CAME S.P.A.
Via Martiri della Libertà, 15
31030 Dosson di Casier
Treviso - Italy
Tel. (+39) 0422 4940
Fax (+39) 0422 4941