CAME

FA01523M4B

806LA-0010 / 806LA-0020 / 806LA-0030

CE

EAC

DE Deutsch
ES Español
NL Nederlands
PT Português

CAME S.P.A.
Via Martiri Della Libertà, 15
31030 - Dosson di Casier
Treviso - Italy

CAME.COM

FA01523M4B - 08/2021

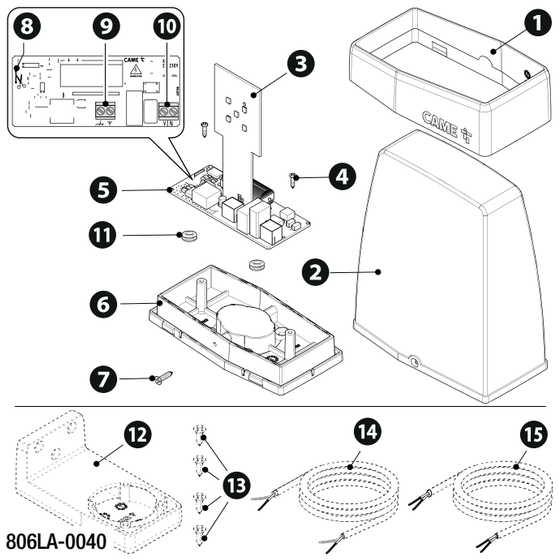

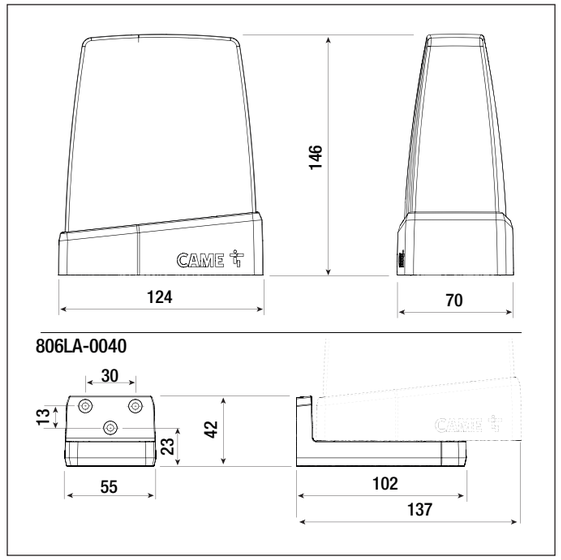

A

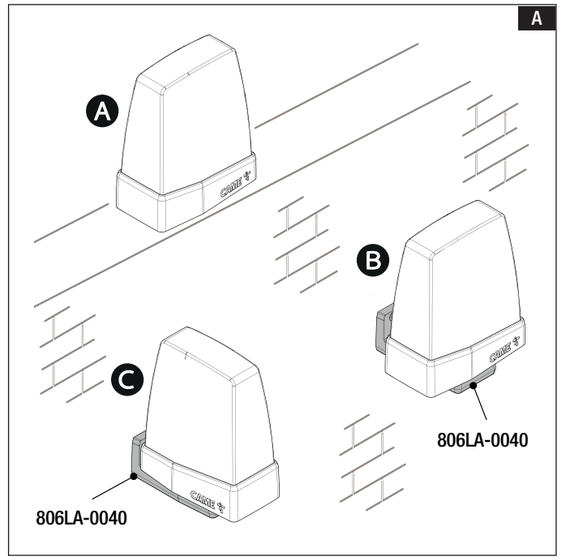

B

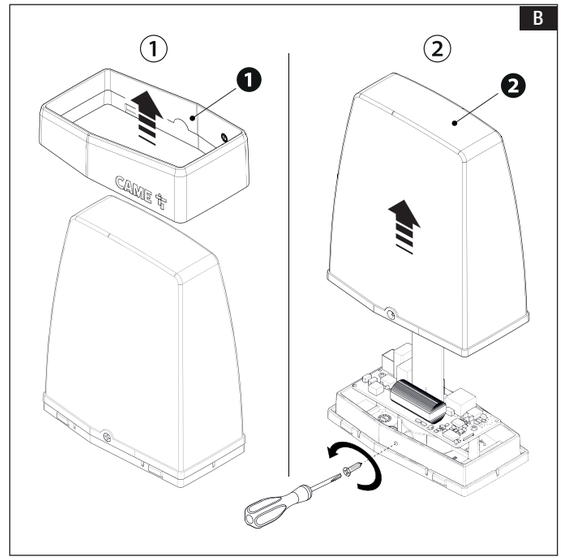

C

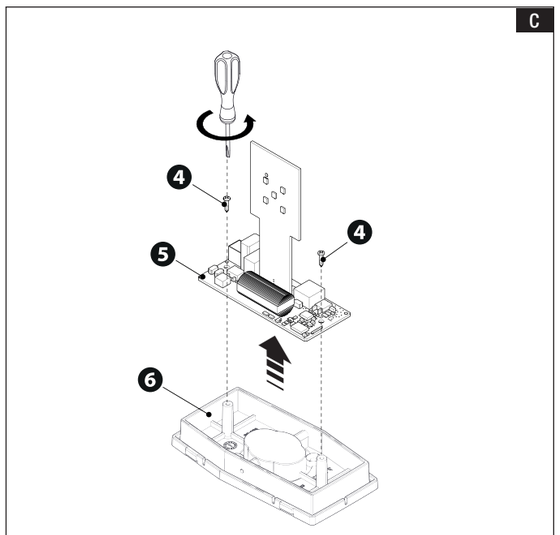

D

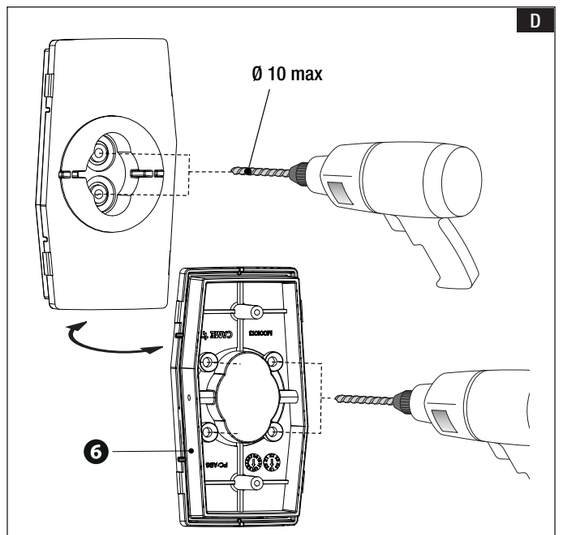

E

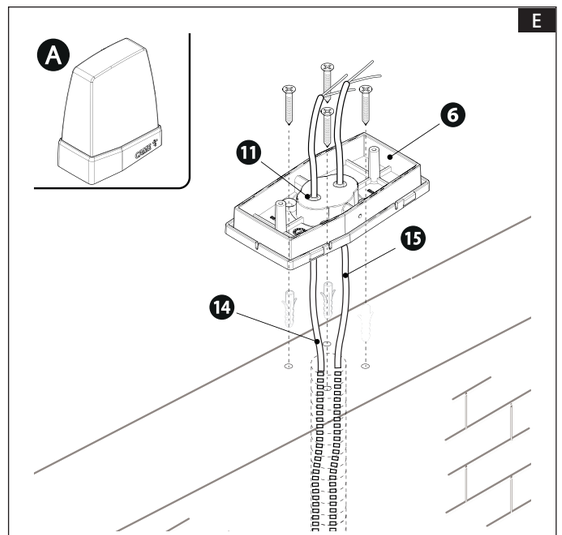

F

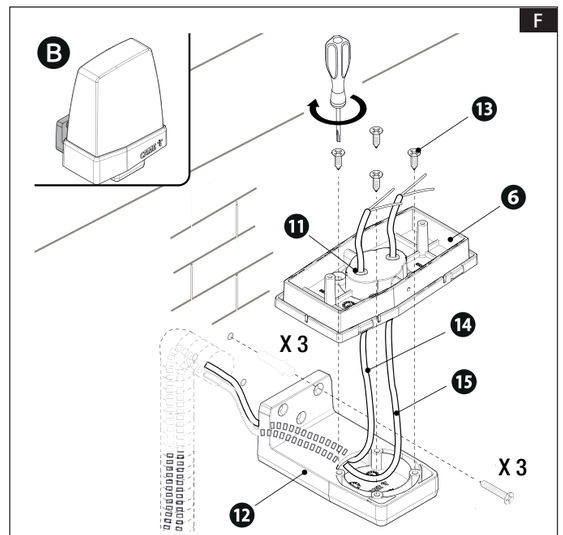

G

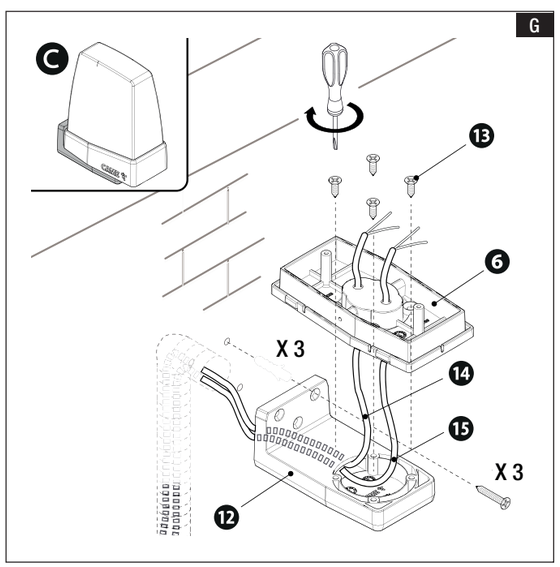

H

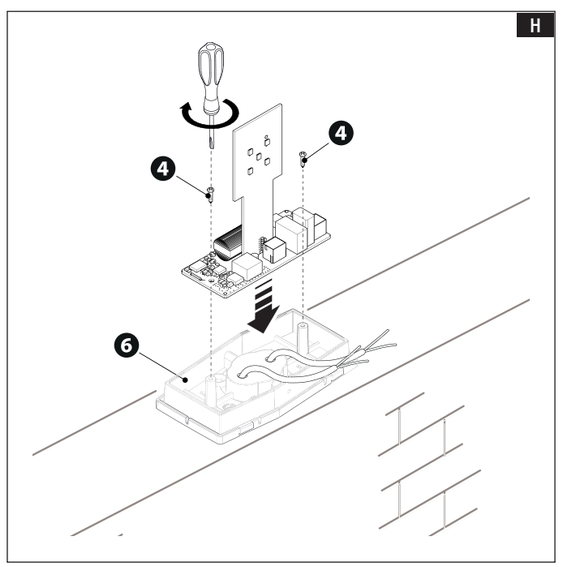

I

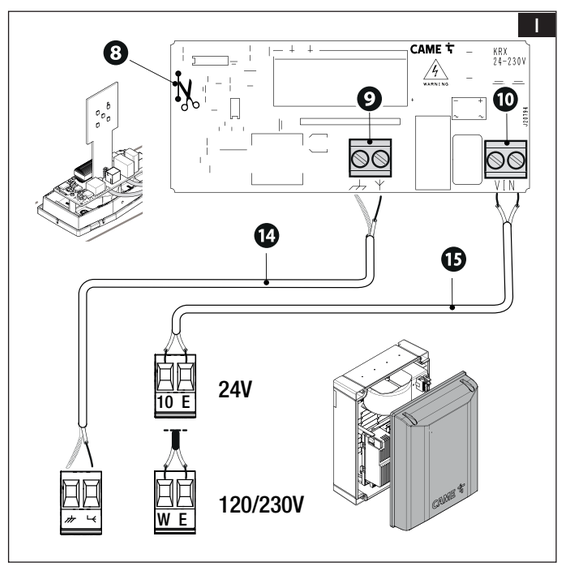

J

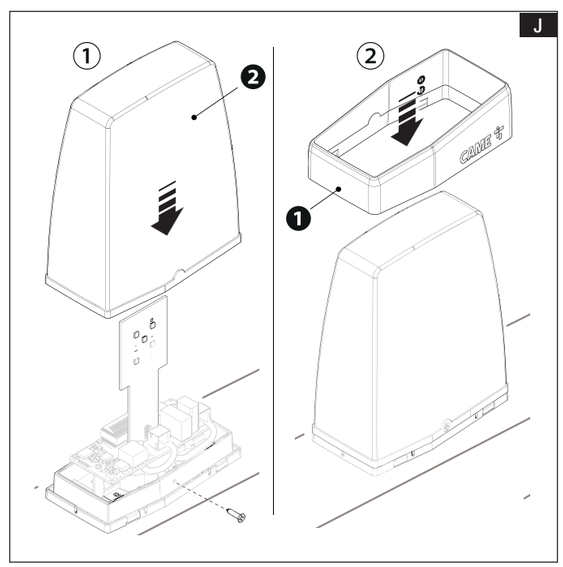

DEUTSCH

Allgemeine Hinweise für den Techniker

Lesen Sie die Anweisungen vor dem Einbau genau durch und führen Sie die vom Hersteller genannten Arbeiten aus. • Die Montage, Programmierung, Inbetriebnahme und Wartung muss von ausgebildeten Fachtechnikern und gemäß den derzeit geltenden Vorschriften durchgeführt werden. • Vor der Reinigung, Wartung oder Reparatur immer die Stromzufuhr unterbrechen. • Das Gerät ist ausschließlich für den Zweck zu verwenden, für den es entwickelt wurde. Andere Verwendungszwecke sind gefährlich. • Der Hersteller haftet nicht für durch ungeeignete, unsachgemäße und fehlerhafte Verwendung verursachte Schäden.

Abbau und Entsorgung

Verpackung und Gerät am Ende des Lebenszyklus nicht in die Umwelt gelangen lassen, sondern entsprechend den im Verwendungsland gültigen Vorschriften entsorgen. Die wiederverwertbaren Bestandteile sind mit einem Symbol und dem Material-Kürzel gekennzeichnet.
DIE IN DIESER ANLEITUNG ENTHALTENEN ANGABEN UND INFORMATIONEN KÖNNEN JEDERZEIT UND OHNE VORANKÜNDIGUNG GEÄNDERT WERDEN.
ALLE MASSANGABEN IN MM - SOFERN NICHT ANDERS ANGEGEBEN.

Beschreibung

KRX1FXSO - LED-Blinkleuchte (Spannungsversorgung 24 V AC-DC bis 230 V AC) mit orangefarbener Haube.
KRX1FXSW - LED-Blinkleuchte (Spannungsversorgung 24 V AC-DC bis 230 V AC) mit weißer Haube.
KRX1FXSY - LED-Blinkleuchte (Spannungsversorgung 24 V AC-DC bis 230 V AC) mit gelber Haube.

Beschreibung der Bestandteile

❶ Schutzband
❷ Haube der Blinkleuchte
❸ LED mit integrierter Antenne
❹ Schneidschraube 2,2x9,5
❺ Steuerung
❻ Platte für Blinkleuchte
❼ Schneidschraube 2,9x13
❽ Steckbrücke für Blinkmodus
❾ Anschlussklemmleiste, Antenne
❿ Versorgungsklemmleiste
⓫ Dichtungsgummi
⓬ Halterung für Wandmontage *
⓭ Schneidschrauben 3,9x13 *
⓮ Koaxialkabel RG-58 *
⓯ Kabel FROR 2x1 mm2 **

(*) Optionales Zubehör.

(**) Nicht enthaltenes Zubehör.

Technische Daten

MODELS	KRX1FXSO	KRX1FXSW	KRX1FXSY
Betriebsspannung (V - 50/60 Hz)	24 DC/AC - 230 AC	24 DC/AC - 230 AC	24 DC/AC - 230 AC
Leistung (W)	1,4 (24 V AC) / 1,8 (24 V DC) / 3,3 (120 V AC) / 4,3 (230 V AC)	1,4 (24 V AC) / 1,8 (24 V DC) / 3,3 (120 V AC) / 4,3 (230 V AC)	1,4 (24 V AC) / 1,8 (24 V DC) / 3,3 (120 V AC) / 4,3 (230 V AC)
Betriebstemperatur (°C)	-20 ÷ +55	-20 ÷ +55	-20 ÷ +55
Schutzart (IP)	54	54	54
Funkfrequenz (MHz) *	433 / 868	433 / 868	433 / 868

* Die Funkfrequenz 868 MHz ist für den russischen Markt nicht verfügbar.

Installation

Ⓐ Montagebeispiele
Ⓑ Das Schutzband und die Haube von der Platte der Blinkleuchte entfernen.
Ⓒ Die Steuerung von der Platte entfernen.
Ⓓ Löcher in die Platte der Blinkleuchte bohren.
Ⓔ Das Netzkabel und das Antennenkabel durch die Löcher in der Platte führen. Die Montageplatte mit Schrauben und Dübeln festmachen.
📖 Bei Wandmontage, siehe Abbildungen Ⓕ und Ⓖ.
Ⓗ Die Steuerung an der Platte anbringen.
Ⓘ Kabel an der Steuerung anschließen.
⚠ Die Kabelummantelung nur knapp vor den Klemmen entfernen.
📖 Die LEDs blinken automatisch, sobald die Steuerung gespeist wird. Bei Anschluss an die Schalttafel mit intermittierender Spannungsversorgung die Steckbrücke ❽ auf der Steuerung durchschneiden.
Ⓙ Die Haube anbringen und das Schutzband einlegen.

ESPAÑOL

Advertencias generales para el instalador

Antes de comenzar la instalación, lea detenidamente las instrucciones y efectúe las operaciones de la manera especificada por el fabricante. • La instalación, la programación, la puesta en servicio y el mantenimiento deben ser efectuados por personal cualificado y experto y ajustándose plenamente a las normas vigentes. • Antes de efectuar cualquier operación de limpieza, mantenimiento o sustitución de partes, cortar la alimentación eléctrica del dispositivo. • El producto debe destinarse exclusivamente al uso para el cual ha sido expresamente diseñado y cualquier uso diferente se debe considerar peligroso. • El fabricante no puede ser considerado responsable frente a daños causados por usos indebidos, erróneos e irracionales.

Puesta fuera de servicio y eliminación

No libere al medio ambiente el embalaje ni el dispositivo al final de su vida útil; elimínelos con arreglo a las normas vigentes en el país donde se utiliza el producto. Los componentes reciclables llevan el símbolo y el acrónimo del material.
LOS DATOS Y LA INFORMACIÓN PRESENTADOS EN ESTE MANUAL SON SUSCEPTIBLES DE MODIFICACIÓN EN CUALQUIER MOMENTO Y SIN OBLIGACIÓN DE PREVIO AVISO.
LAS MEDIDAS, SALVO INDICACIÓN CONTRARIA, SON EN MILÍMETROS.

Descripción

KRX1FXSO - Luz intermitente indicadora led con alimentación desde 24 V CA - CC hasta 230 V CA con cúpula de color naranja.
KRX1FXSW- Luz intermitente indicadora led con alimentación desde 24 V CA - CC hasta 230 V CA con cúpula de color blanco.
KRX1FXSY - Luz intermitente indicadora led con alimentación desde 24 V CA - CC hasta 230 V CA con cúpula de color amarillo.

Descripción de las partes

❶ Banda de protección
❷ Cubierta de la luz intermitente
❸ Led con antena incorporada
❹ Tornillo autorroscante 2,2x9,5
❺ Tarjeta electrónica
❻ Base de la luz intermitente
❼ Tornillo autorroscante 2,9x13
❽ Puente para la modalidad de parpadeo
❾ Bornero para la conexión de la antena
❿ Bornero de alimentación
⓫ Anillo sellador
⓬ Soporte para fijación de superficie *
⓭ Tornillos autorroscantes 3,9x13 *
⓮ Cable coaxial RG-58 *
⓯ Cable FROR 2x1 mm2 **

(*) Accesorios opcionales.

(**) Accesorio no incluido.

Datos técnicos

MODELOS	KRX1FXSO	KRX1FXSW	KRX1FXSY
Alimentación (V - 50/60 Hz)	24 DC/AC - 230 AC	24 DC/AC - 230 AC	24 DC/AC - 230 AC
Potencia (W)	1,4 (24 V AC) / 1,8 (24 V DC) / 3,3 (120 V AC) / 4,3 (230 V AC)	1,4 (24 V AC) / 1,8 (24 V DC) / 3,3 (120 V AC) / 4,3 (230 V AC)	1,4 (24 V AC) / 1,8 (24 V DC) / 3,3 (120 V AC) / 4,3 (230 V AC)
Temperatura de funcionamiento (°C)	-20 ÷ +55	-20 ÷ +55	-20 ÷ +55
Grado de protección (IP)	54	54	54
Frecuencia (MHz) *	433 / 868	433 / 868	433 / 868

* La frecuencia de 868 MHz no está disponible para el mercado ruso.

Instalación

Ⓐ Ejemplos de instalación
Ⓑ Quitar la banda de protección y la cubierta de la base de la luz intermitente.
Ⓒ Quitar la tarjeta electrónica de la base.
Ⓓ Taladrar la base de la luz intermitente.
Ⓔ Pasar el cable de alimentación y el cable de antena por los orificios de la base. Fijar la base con los tacos y los tornillos.
📖 Para el montaje de superficie, consultar las figuras Ⓕ y Ⓖ.
Ⓗ Fijar la tarjeta electrónica a la base.
Ⓘ Conectar los cables a la tarjeta electrónica.
⚠ Mantener la vaina de protección de los cables hasta un punto cercano a los bornes.
📖 Los led parpadean de manera autónoma cuando la tarjeta está alimentada. En caso de conexión al cuadro con alimentación intermitente, cortar el puente ❽ en la tarjeta electrónica.
Ⓙ Fijar la cubierta y montar la banda de protección.

NEDERLANDS

Algemene waarschuwingen voor de installateur

Voordat u begint met de installatie en de werkzaamheden die de fabrikant voorschrijft moet u de handleiding aandachtig doorlezen. • De installatie, programmering, inbedrijfstelling en het onderhoud mogen uitsluitend worden uitgevoerd door gekwalificeerd en deskundig personeel, met inachtneming van de geldende wetgeving. • Alvorens reinigings- of onderhoudswerkzaamheden uit te voeren of onderdelen te vervangen, dient de stroom naar de apparatuur uitgeschakeld te worden. • Dit product mag alleen worden gebruikt voor de doeleinden waarvoor het expliciet is bestemd. Elk ander gebruik moet als gevaarlijk worden beschouwd. • De fabrikant kan niet aansprakelijk worden gesteld voor eventuele schade die is veroorzaakt door oneigenlijk, verkeerd en onverstandig gebruik.

Ontmanteling en afvalverwerking

Vervuil het milieu niet: verwerk de verpakking en het apparaat aan het einde van zijn levensduur volgens de geldende normen in het land waarin het product is gebruikt. Op de recyclebare onderdelen staan het symbool en de code van het materiaal.
DE IN DEZE GEBRUIKSAANWIJZING VERMELDE GEGEVENS EN INFORMATIE KUNNEN OP ELK OGENBLIK EN ZONDER VERPLICHTING TOT WAARSCHUWING VOORAF WORDEN GEWIJZIGD.
DE MATEN ZIJN, TENZIJ ANDERS VERMELD, IN MILLIMETERS.

Beschrijving

KRX1FXSO - Waarschuwingsknipperlicht met led dat werkt op 24 V AC - DC tot 230 V AC met oranje kap.
KRX1FXSW- Waarschuwingsknipperlicht met led dat werkt op 24 V AC - DC tot 230 V AC met witte kap.
KRX1FXSY - Waarschuwingsknipperlicht met led dat werkt op 24 V AC - DC tot 230 V AC met gele kap.

Beschrijving van de onderdelen

❶ Beschermingsrand
❷ Kap knipperlicht
❸ Led met ingebouwde antenne
❹ Zelftappende schroef 2,2x9,5
❺ Printplaat
❻ Basis knipperlicht
❼ Zelftappende schroef 2,9x13
❽ Brug voor de knippermodus
❾ Klemmenbord voor de aansluiting van de antenne
❿ Klemmenbord voor de voeding
⓫ Dichtingsringetje
⓬ Houder voor muurbevestiging *
⓭ Zelftappende schroeven 3,9x13 *
⓮ Coaxiale kabel RG-58 *
⓯ Kabel FROR 2x1 mm2 **

(*) Optionele accessoires.

(**) Accessoire niet bijgevoegd.

Technische specificaties

MODELLEN	KRX1FXSO	KRX1FXSW	KRX1FXSY
Voeding (V - 50/60 Hz)	24 DC/AC - 230 AC	24 DC/AC - 230 AC	24 DC/AC - 230 AC
Vermogen (W)	1,4 (24 V AC) / 1,8 (24 V DC) / 3,3 (120 V AC) / 4,3 (230 V AC)	1,4 (24 V AC) / 1,8 (24 V DC) / 3,3 (120 V AC) / 4,3 (230 V AC)	1,4 (24 V AC) / 1,8 (24 V DC) / 3,3 (120 V AC) / 4,3 (230 V AC)
Bedrijfstemperatuur (°C)	-20 ÷ +55	-20 ÷ +55	-20 ÷ +55
Beschermingsgraad (IP)	54	54	54
Frequentie (MHz) *	433 / 868	433 / 868	433 / 868

* De frequentie 868 MHz is niet beschikbaar voor de Russische markt.

Installatie

Ⓐ Installatievoorbeelden
Ⓑ Verwijder de bescherming en de kap van de basis van het knipperlicht.
Ⓒ Verwijder de printplaat van de basis.
Ⓓ Boor een gat in de basis van het knipperlicht.
Ⓔ Steek de stroomkabel en de kabel van de antenne in de gaten van de basis. Bevestig de basis met schroeven en pluggen.
📖 Voor de wandmontage, zie afbeeldingen Ⓕ en Ⓖ.
Ⓗ Maak de printplaat vast aan de basis.
Ⓘ Sluit de kabels aan op de printplaat.
⚠ Behoud de kabelbescherming tot in de buurt van de klemmen.
📖 De leds knipperen op autonome wijze wanneer de plaat gevoed wordt. In geval van aansluiting op het paneel met intermitterende voeding, snijd de brug ❽ door op de printplaat.
Ⓙ Maak de kap vast en breng de beschermende klem aan.

PORTUGUÊS

Avisos gerais de instalação

Leia com atenção as instruções antes de iniciar a instalação e realize as operações como especificado pelo fabricante. • A instalação, a programação, a colocação em funcionamento e a manutenção devem ser feitas por pessoal qualificado e especializado, de acordo com a legislação aplicável. • Antes de efetuar qualquer operação de limpeza, manutenção ou substituição de partes, desligue o dispositivo da rede de alimentação. • O produto deve ser destinado apenas à utilização para a qual foi expressamente concebido e qualquer outra utilização deve ser considerada perigosa. • O fabricante não pode ser considerado responsável por eventuais danos causados por usos impróprios, errados e irracionais.

Desmantelamento e eliminação

Não abandone a embalagem e o dispositivo no meio ambiente no fim do seu ciclo de vida, mas elimine-os de acordo com as normas aplicáveis no país em que o produto é utilizado. Os componentes recicláveis apresentam o símbolo e a sigla do material.
OS DADOS E AS INFORMAÇÕES INDICADOS NESTE MANUAL DEVEM SER CONSIDERADOS SUSCETÍVEIS DE ALTERAÇÃO A QUALQUER MOMENTO E SEM OBRIGAÇÃO DE PRÉVIO AVISO.
SE NÃO FOR DIVERSAMENTE INDICADO, AS MEDIDAS SÃO EM MILÍMETROS.

Descrição

KRX1FXSO - Pirilampo de sinalização de led com alimentação de 24 V AC - DC até 230 V AC com cúpula cor de laranja.
KRX1FXSW- Pirilampo de sinalização de led com alimentação de 24 V AC - DC até 230 V AC com cúpula branca.
KRX1FXSY- Pirilampo de sinalização de led com alimentação de 24 V AC - DC até 230 V AC com cúpula amarela.

Descrição das peças

❶ Faixa de proteção
❷ Cúpula do pirilampo
❸ LED com antena incorporada
❹ Parafuso autoperfurante 2,2x9,5
❺ Placa eletrónica
❻ Base do pirilampo
❼ Parafuso autorroscante 2,9x13
❽ Ponte para o modo intermitente
❾ Bloco de terminais para a ligação da antena
❿ Bloco de terminais da alimentação
⓫ Anel de vedação
⓬ Suporte para fixação na parede *
⓭ Parafusos autoperfurantes 3,9x13 *
⓮ Cabo coaxial RG-58 *
⓯ Cabo FROR 2x1 mm2 **

(*) Acessórios opcionais.

(**) Acessório não fornecido.

Dados técnicos

MODELOS	KRX1FXSO	KRX1FXSW	KRX1FXSY
Alimentação (V - 50/60 Hz)	24 DC/AC - 230 AC	24 DC/AC - 230 AC	24 DC/AC - 230 AC
Potência (W)	1,4 (24 V AC) / 1,8 (24 V DC) / 3,3 (120 V AC) / 4,3 (230 V AC)	1,4 (24 V AC) / 1,8 (24 V DC) / 3,3 (120 V AC) / 4,3 (230 V AC)	1,4 (24 V AC) / 1,8 (24 V DC) / 3,3 (120 V AC) / 4,3 (230 V AC)
Temperatura de funcionamento (°C)	-20 ÷ +55	-20 ÷ +55	-20 ÷ +55
Grau de proteção (IP)	54	54	54
Frequência (MHz) *	433 / 868	433 / 868	433 / 868

* A frequência 868 MHz não está disponível para o mercado russo.

Instalação

Ⓐ Exemplos de instalação
Ⓑ Remova a faixa de proteção e a cúpula da base do pirilampo.
Ⓒ Remova a placa eletrónica da base.
Ⓓ Fure a base do pirilampo.
Ⓔ Passe o cabo de alimentação e o cabo da antena nos furos da base. Fixe a base com parafusos e buchas.
📖 Para a montagem na parede, veja as figuras Ⓕ e Ⓖ.
Ⓗ Fixe a placa eletrónica na base.
Ⓘ Ligue os cabos à placa eletrónica.
⚠ Mantenha o revestimento de proteção dos cabos até perto dos terminais.
📖 Os LED piscam de forma autónoma quando a placa está alimentada. No caso de ligação ao quadro com alimentação intermitente, corte a ponte ❽ na placa eletrónica.
Ⓙ Fixe a cúpula e insira a faixa de proteção.