CAME
CANCELLI AUTOMATICI

CE

DREHTORANTRIEB

SERIE FAST



INSTALLATIONSANLEITUNG

F7001
F7001E

Deutsch DE

DE

ACHTUNG!
Wichtige Sicherheitshinweise:
BITTE SORGFÄLTIG DURCHLESEN!



DEUTSCH

Vorwort

• Das Gerät ist ausschließlich für den vorgegebenen Zweck zu verwenden. Anderweitige Verwendung des Geräts ist demzufolge gefährlich. Die CAME Cancelli Automatici S.p.A. haftet nicht für durch ungeeignete, unsachgemäße und fehlerhafte Verwendung verursachte Schäden • Bewahren Sie diese Sicherheitshinweise zusammen mit der Montage- und Gebrauchsanweisung der Anlage auf.

Vor der Montage

(Überprüfung der vorhandenen Anlage, bei negativer Bewertung vor der Montage zunächst dafür sorgen, dass die Anlage sicher ist)

• Überprüfen, dass die zu automatisierenden Teile in guter mechanischer Verfassung sind, dass sie ausbalanciert und auf einer Achse sind und dass sie sich problemlos öffnen und schließen. Zudem kontrollieren, dass geeignete mechanische Toranschläge vorhanden sind • Sollte der Antrieb in weniger als 2,5 m Höhe vom Boden oder von einer anderen Zugangsebene montiert werden, überprüfen, ob etwaige Schutzanlagen bzw. Warnschilder anzubringen sind • Sollten die zu automatisierenden Torflügel über Fußgängertore verfügen, muss ein System, das deren Öffnen während der Torbewegung verhindert, vorhanden sein • Überprüfen, dass die Torflügelbewegung keine Quetschgefahr mit den umliegenden Mauerwerken bewirkt • Den Antrieb nicht verkehrt herum oder auf Teile montieren, die sich biegen könnten. Wenn nötig die Befestigungspunkte in geeigneter Weise verstärken • Nicht auf bergauf bzw. bergab liegenden Torflügeln (nicht eben liegenden) montieren • Überprüfen, dass etwaige Bewässerungsanlagen den Getriebemotor nicht von unten befeuchten können.

Montage

• Die Baustelle in geeigneter Weise begrenzen und sichern, damit sich Unbefugte, vor allem Minderjährige, nicht der Baustelle nähern können • Bei Antrieben, die mehr als 20 kg wiegen (siehe Montageanleitung) ist besondere Vorsicht gegeben. In diesem Fall, benötigt man geeignete Geräte, um den Antrieb sicher bewegen zu können • Sämtliche Auf-Befehlsgeräte (Taster, Schlüsseltaster, Magnetkartenleser usw.) müssen mindestens 1,85 m vom Torbereich bzw. so installiert werden, dass man sie nicht von außen erreichen kann. Zudem müssen sämtliche Befehsgeräte (Taster, Annäherungsschalter usw.) in mindestens 1,5 m Höhe und so installiert werden, dass sie nicht von Unbefugten betätigt werden können • Sämtliche Befehlsgeräte in “Totmannbedienung” müssen so installiert werden, dass die sich bewegenden Torflügel und der Zufahrtsbereich gut überblickbar sind • Wenn nicht vorhanden, einen die Entriegelungsanheit anzeigenden Aufkleber anbringen • Vor Übergabe an den Verwender überprüfen, dass die Anlage der Norm EN 12453 (Tornorm) entspricht und sicher stellen, dass die Automation in geeigneter Weise eingestellt wurde sowie, dass die Sicherheits- und Schutzeinrichtungen bzw. die manuelle Entriegelungseinheit in korrekter Weise funktionieren • Wenn nötig Warnhinweise (z. B. Torwarnschild) gut sichtbar anbringen.

Anweisungen und Empfehlungen für den Verwender

• Dafür sorgen, dass der Torbereich sauber und Hindernisfrei ist. Den Funktionsbereich der Lichtschranken von Pflanzenwuchs frei halten • Kindern das Spielen mit den festen Befehlsgeräten bzw. im Torbereich untersagen. Funkbefehlsgeräte (Handsender) nicht in Reichweite von Kindern aufbewahren • Die Anlage regelmäßig überprüfen, um etwaige Fehlfunktionen, Verschleißerscheinungen bzw. Schäden an den beweglichen Teilen, an den Antriebskomponenten sowie an allen Befestigungspunkten, Kabeln und zugänglichen Kabelverbindungen festzustellen. Sämtliche Gelenke (Scharniere) und Reibungsstellen (Laufschienen) schmieren und sauber halten • Alle sechs Monate die Funktionstüchtigkeit von Lichtschranken und Sicherheitsleisten überprüfen. Die Lichtschranken regelmäßig säubern (verwenden Sie dafür ein mit Wasser befeuchtetes Tuch und vermeiden Sie Lösungsmittel sowie andere Chemikalienl) • Sollten Reparaturen oder Einstellungsänderungen erforderlich sein, den Antrieb entriegeln und bis zur erneuten Sicherung nicht verwenden • Vor der Entriegelung der Anlage zur manuellen Toröffnung die Stromversorgung unterbrechen. Anleitungen befolgen. NICHT AUSDRÜCKLICH IN den Anweisungen AUFGEFÜHRTE TÄTIGKEITEN sind dem Verwender UNTERSAGT. Für Reparaturen, Einstellungsänderungen und außerplanmäßige Wartungsmaßnahmen WENDEN SIE SICH BITTE AN DEN WARTUNGSDIENST • Das Ergebnis der Überprüfung der Anlage im Wartungsbuch aufführen.

Anweisungen und Empfehlungen für alle

• Tätigkeiten in Nähe der Scharniere bzw. der sich bewegenden mechanischen Teile vermeiden • Den Funktionsbereich des sich bewegenden Tores vermeiden • Nicht gegen die Antriebskraft einwirken, da dadurch Gefahrsituationen entstehen können • In den Gefahrzonen, die durch entsprechende Warnhinweise bzw. schwarz-gelbe Färbung zu kennzeichnen sind, besonders vorsichtig sein • Während der Betätigung eines Tasters bzw. eines Befehlsgerätes im „Totmannbetrieb” ständig kontrollieren, dass sich bis zum Schluss keine Personen im Bereich der sich bewegenden Torflügel befinden • Das Tor kann sich jederzeit ohne Vorwarnung in Bewegung setzen. • Während der Säuberung und Wartung immer die Stromversorgung unterbrechen.

CAME CANCELLI AUTOMATICI

CAME cancelli automatici s.p.a.
Via Martiri della Libertà, 15
31030 Dosson di Casier
TREVISO - ITALY
www.came.it - info@came.it

Came
cancelli automatici
s.p.a.

CAME
CANCELLI AUTOMATICI

CE	ERKLÄRUNG DES HERSTELLERS gemäß Anlage II B der Maschinenrichtlinie 98/37/EG	**DDF B DE A001m** **VER 3.0 _ *13/02/2009***

CAME CANCELLI AUTOMATICI S.p.A.
Via Martiri della Libertà, 15
31030 Dosson di Casier
TREVISO - ITALY

Bestätigt unter eigener Verantwortung, dass folgende automatische Antriebe für Tore und Garagentore:

Automatisierungen für Flügeltore

A180; A1824; A18230; A3000; A3000A; A3006; A3100; A3106; A3024; A3024N; A5000; A5100; A5000A; A5006; A5106; A5024; A5024N
AX302304; AX402306; AX412306; AX71230; AX3024; AX5024
KR300D; KR300S; KR310D; KR310S; KR510D; KR510S
FROG-A; FROG-AE; FROG-AV; FROG-A24; FROG-A24E; FROG-B; FROG-BI; FROG-J
F7000; F7001; F7001E; F7024; F7024E; F7024N; F4000; F4024
F1000; F1100; F1024; F500; F510

ZA3N; ZM3; ZM3C; ZM3E; ZC3; ZC3C;
ZL150N; ZL160N; ZL170N; ZL180; ZL19N; ZL19NA; ZL90; ZLJ24
LB18; LB180; LB54; LB90; LOCK81; LOCK82; CMS

…den grundlegenden Anforderungen und entsprechenden Bestimmungen der folgenden Richtlinien und der anzuwendenden Teilbestimmungen der im folgenden aufgeführten Gesetzesvorschriften entsprechen.

98/37/EG - 98/79/EG	Maschinenrichtlinie
2004/108/EG	Richtlinie über elektromagnetische Verträglichkeit
2006/95/EG	Niederspannungsrichtlinie
89/106/EWG	Richtlinie für Baumaterialien

EN 13241-1	EN 60335-1 EN 60335-2-103	EN 61000-6-2 EN 61000-6-3

WICHTIGE HINWEISE!
Es ist untersagt, das/die diese Erklärung betreffende/n Produkt/e vor Fertigstellung und/oder Einbau gemäß den Bestimmungen der Richtlinie 98/37/EU zu verwenden.

Dosson di Casier am 28/10/2009

Der Geschäftsführer:

sig. **Gianni Michielan**

Via Martiri della Libertà, 15
31030 Dosson di Casier
Treviso – Italy
Tel +39 0422 4940
Fax +39 0422 4941
www.came.it
info@came.it

Cap.soc. 1.610.000,00
P.I. e C.F. 03481280265
VAT IT 03481280265
R.E.A. TV 275359
Reg. Imp. TV 199-58010
Mecc. TV044131

Diese Erklärung wird zu jedem Produkt geliefert.
Auf Anfrage sind weitere Kopien erhältlich.

Dem technischen Datenblatt beizufügen

Diese Gesellschaft unterliegt der Direktion und Koordinierung der unter Nr. 00710600263 im Unternehmensregister von Treviso eingeschriebenen Fin Men s.p.a.

“WICHTIGE SICHERHEITSHINWEISE FÜR DIE INSTALLATION ”

“ACHTUNG: EINE UNSACHGEMÄSSE INSTALLATION KANN SCHWERE SCHÄDEN VERURSACHEN – DAHER MÜSSEN ABSOLUT ALLE INSTALLATION-SANWEISUNGEN BEFOLGT WERDEN”

“DAS VORLIEGENDE HANDBUCH IST AUSSCHLIESSLICH FÜR FACHINSTALLATEURE ODER ANDERE SACHKUNDIGE PERSONEN BESTIMMT”

1 Zeichenerklärung



Dieses Zeichen steht vor den Teilen des Handbuchs, die aufmerksam zu lesen sind.

Dieses Zeichen steht vor den Teilen des Handbuchs, welche die Sicherheit betreffen.

Dieses Zeichen steht vor den Anmerkungen für den Benutzer.

2 Verwendungszweck und Verwendungsbedingungen

2.1 Verwendungszwecke



Die Getriebemotoreinheit F7001/F7001E ist für den Antrieb von Drehtoren im privaten Wohnbereich und in Wohnanlagen entwickelt worden. Sämtliche von den im Handbuch beschriebenen abweichende Installationen bzw. Verwendungszwecke sind unzulässig.

2.2 Verwendungsbereich

Torflügelweite	1 m	1,5 m	2 m	2,3 m max
Torflügelgewicht	300 kg max	250 kg	215 kg	200 kg
Auflauf	110° max			

3 Bezugsnormen

Came automatische Antriebe verfügt über die Zertifizierung ISO 9001:2000 Qualitätsmanagement und ISO 14001 Umweltmanagement. CAME entwickelt und produziert ausschließlich in Italien.
Für das besagte Produkt wurden die nachstehenden Bezugsnormen berücksichtigt: *siehe Konformitätserklärung*.

4 Beschreibung

4.1 Getriebemotor

Dieses Produkt wurde von der CAME CANCELLI AUTOMATICI S.p.A. gemäß den geltenden Sicherheitsvorschriften entwickelt und produziert. Garantie- ausgenommen Verletzungen – 24 Monate.
Antrieb mit beweglichem Arm für Drehtore.
Modelle:
F7001 = Selbsthemmender 230 V AC Getriebemotor
F7001E = selbst hemmender 230 V AC Getriebemotor mit Encoder.

4.2 Technische Daten

Anschluss Motor: 230 V AC
Max. Absorption: 1,4 A
Leistung: 160 W
Max. Drehmoment.: 180 Nm
Laufzeit (90°): 18 s
Übersetzungsverhältnis: 30%
Schutzart: IP54
Gewicht: 9,8 kg

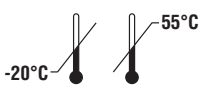

DEUTSCH

 © CAME cancelli automatici s.p.a. - Sämtliche in der Installationsanleitung aufgeführten Daten und Informationen können jederzeit und ohne Vorankündigung von CAME cancelli automatici s.p.a verändert werden.

4.3 Beschreibung der Einzelteile

1) Getriebemotor
2) Pfeilerhalterung
3) beweglicher Antriebsarm
4) Torhalterung

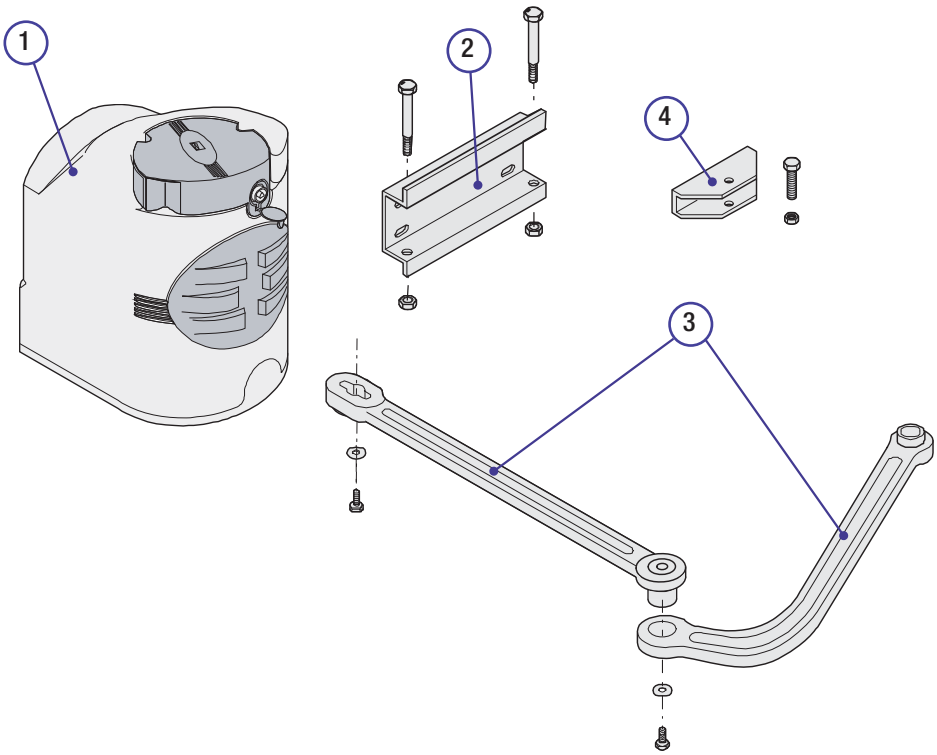

4.4 Größe und Grundabmessungen

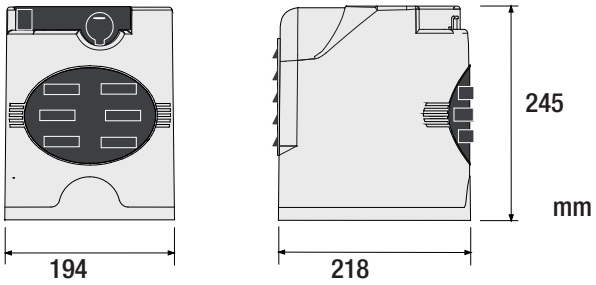

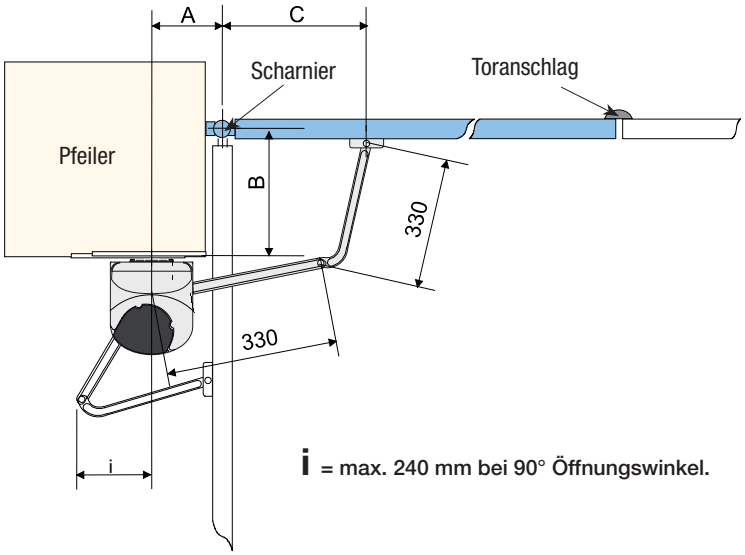

i = max. 240 mm bei 90° Öffnungswinkel.

Öffnungswinkel	A	B	C
90°	137÷210	0	430
	137÷205	50	430
	137÷200	75	430
	137÷195	100	430
	137÷190	125	430
	137÷185	150	400
	137÷180	175	400
	180÷175	200	400
110°	180÷210	0	430
	200÷205	50	430

DEUTSCH

 © CAME cancelli automatici s.p.a. - Sämtliche in der Installationsanleitung aufgeführten Daten und Informationen können jederzeit und ohne Vorankündigung von CAME cancelli automatici s.p.a verändert werden.

5 Installation

⚠ Die Installation muss von qualifiziertem und fachkundigem Personal gemäß den geltenden Vorschriften durchgeführt werden.

5.1 Vorherige Überprüfungen

⚠ Vor der Installation sind folgende Kontrollen vorzunehmen:

- Einen geeigneten ganzpoligen Trennschalter mit einem Höchstabstand zwischen den Kontakten von mehr als 3 mm zur Unterbrechung der Stromversorgung vorsehen;
- Geeignete Kabelkanäle und -schläuche vorsehen, um die elektrischen Kabel vor Schäden zu schützen;
- ⏚ Überprüfen, dass etwaige Kabelverbindungen im Inneren des Fundamentkastens (für die Kontinuität des Sicherheitsnetzes) im Vergleich zu den anderen inneren Verbindungen über eine zusätzliche Isolierung verfügen;
- Überprüfen, dass die Torstruktur robust ist, die Scharniere gut funktionieren und kein Reibwiderstand zwischen bewegl. und unbewegl. Teilen besteht;
- Überprüfen, dass ein mechanischer Toranschlag im Auf- und Zulauf vorhanden ist.

DEUTSCH

5.2 Kabelmindeststärken und typen

Anschlüsse	Kabeltyp	Kabellänge 1 < 10 m	Kabellänge 10 < 20 m	Kabellänge 20 < 30 m
Anschluss Motorsteuerung 230 V	FROR CEI 20-22 CEI EN 50267-2-1	3G x 1,5 mm^2	3G x 2,5 mm^2	3G x 4 mm^2
Anschluss Motor 230 V		3 x 0,5 mm^2	3 x 0,5 mm^2	3 x 0,5 mm^2
Warnleuchte		2 x 0,5 mm^2	2 x 1 mm^2	2 x 1,5 mm^2
Empfänger-Optikkopf		2 x 0,5 mm^2	2 x 0.5 mm^2	2 x 0,5 mm^2
Sender-Optikkopf		4 x 0,5 mm^2	4 x 0,5 mm^2	4 x 0,5 mm^2
Stromversorgung Zubehör		2 x 0,5 mm^2	2 x 0,5 mm^2	2 x 1 mm^2
Befehls- und Sicherheitstaster		2 x 0,5 mm^2	2 x 0,5 mm^2	2 x 0,5 mm^2
Antenne	RG58	max. 10 m		
Anschluss Encoder	TWISTATO	3 x 0,5 mm^2		

N.B. Die Auswahl des Kabeldurchmessers von Kabeln mit einer anderen Länge als die in der Tabelle angeführten, muss laut den Angaben der Rechtsvorschrift CEI EN 60204-1 auf der Grundlage der effektiven Leistungsaufnahme der angeschlossenen Vorrichtungen erfolgen.
Für Anschlüsse, die mehrere Belastungen auf der gleichen Leitung (sequential) vorsehen, muss die Bemessung laut Tabelle auf der Grundlage der Leistungsaufnahmen und effektiven Entfernungen nochmals berechnet werden. Für den Anschluss von in diesem Handbuch nicht berücksichtigten Produkten gelten die dem jeweiligen Produkt beigefügten Gebrauchsanweisungen.

 © CAME cancelli automatici s.p.a. - Sämtliche in der Installationsanleitung aufgeführten Daten und Informationen können jederzeit und ohne Vorankündigung von CAME cancelli automatici s.p.a verändert werden.

5.3 Standardanlage

1) Getriebemotor
2) Motorsteuerung
3) Frequenzkarte
4) Antenne
5) Warnleuchte
6) Schlüsseltaster
7) Lichtschranken
8) Kabelschacht
9) Mechanische Toranschläge
10) Sender

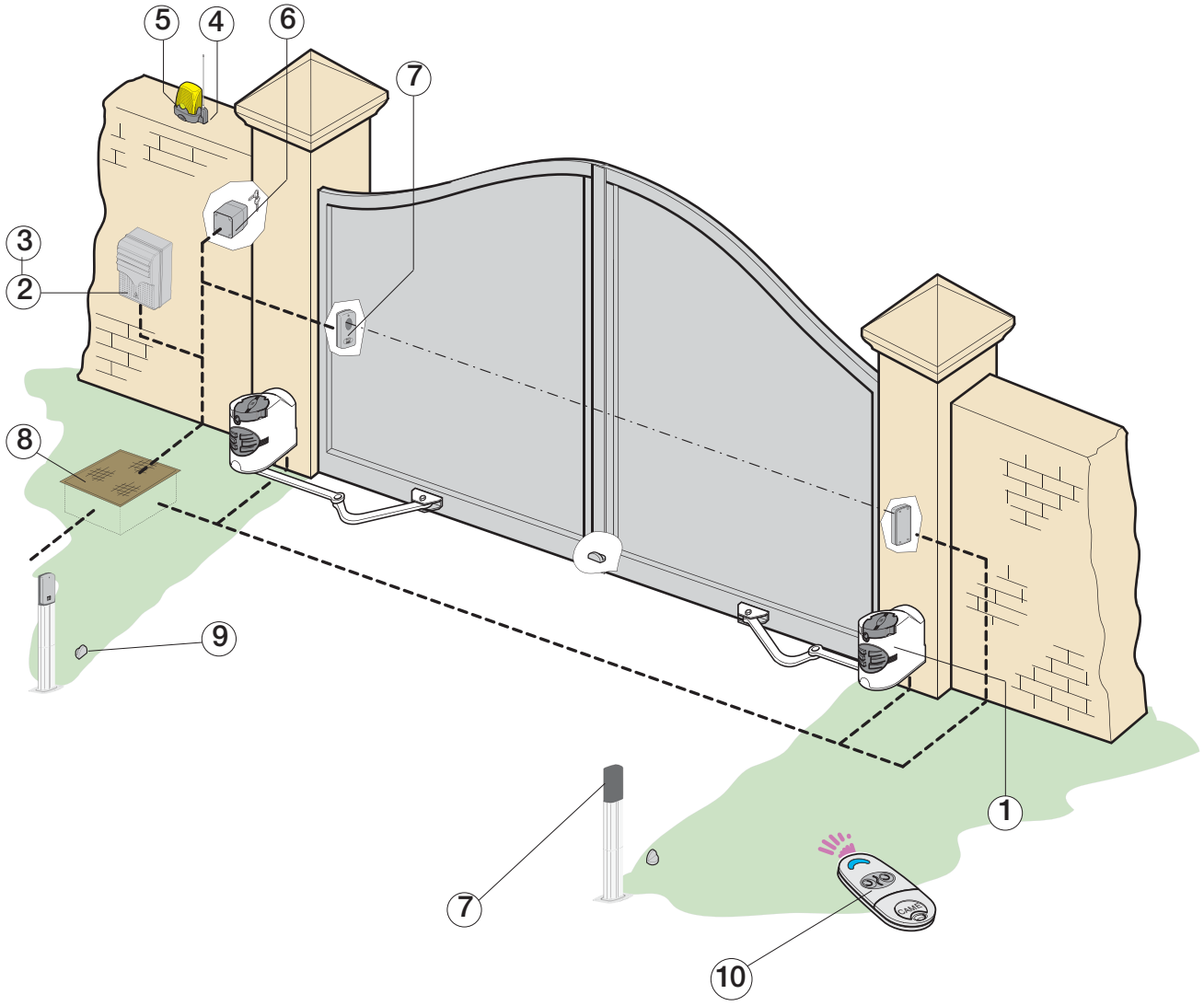

5.4 Arbeitsgeräte und Material

Sich davon überzeugen, dass alle Werkzeuge und das notwendige Material zur Durchführung der Installation gemäß den geltenden Sicherheitsvorschriften vorhanden sind. In der nachstehenden Abbildung wird die Mindestausrüstung für den Installateur dargestellt.

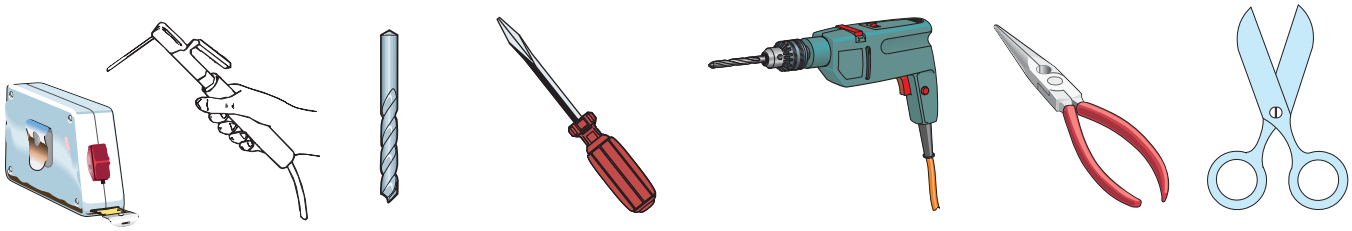

DEUTSCH

 © CAME cancelli automatici s.p.a. - Sämtliche in der Installationsanleitung aufgeführten Daten und Informationen können jederzeit und ohne Vorankündigung von CAME cancelli automatici s.p.a verändert werden.

5.5 Befestigung der Pfeilerhalterung und der Torhalterung A

- Pfeilerhalterung mit Schrauben M8 und Dübeln ø14 am Pfeiler befestigen, dabei auf einen Mindestabstand von 100 mm ab Boden achten.
- Torhalterung “A” (mit Schrauben M6 oder mit dem Schweißgerät) am Torflügel befestigen, dabei die Werte der Tabelle auf S. 2 und die 68 mm Höhenunterschied zwischen den beiden Halterungen beachten.

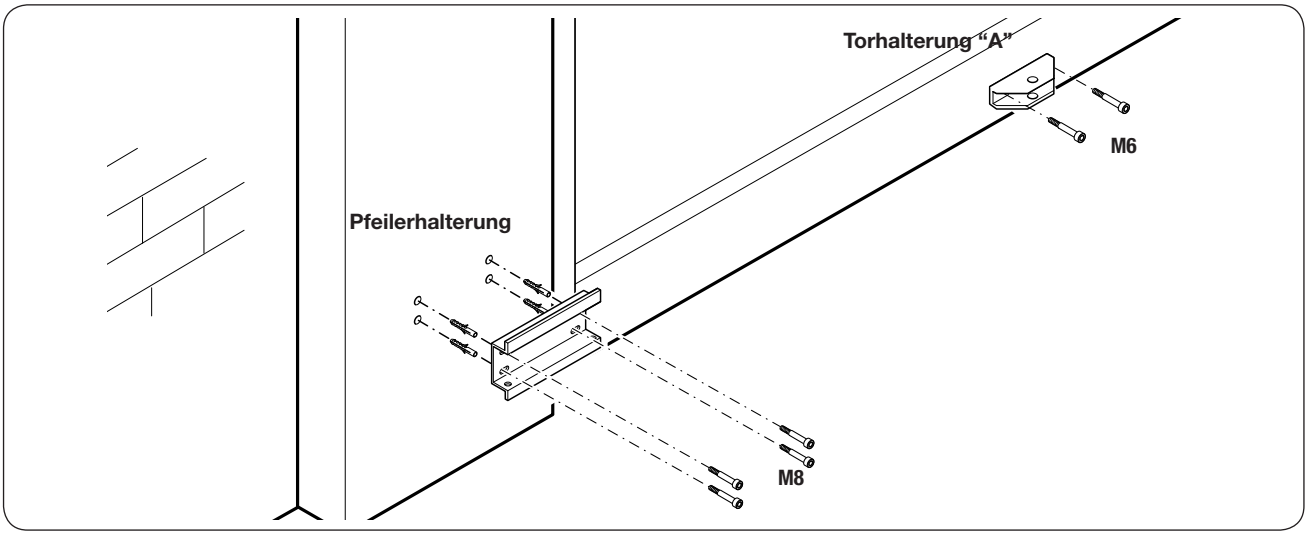

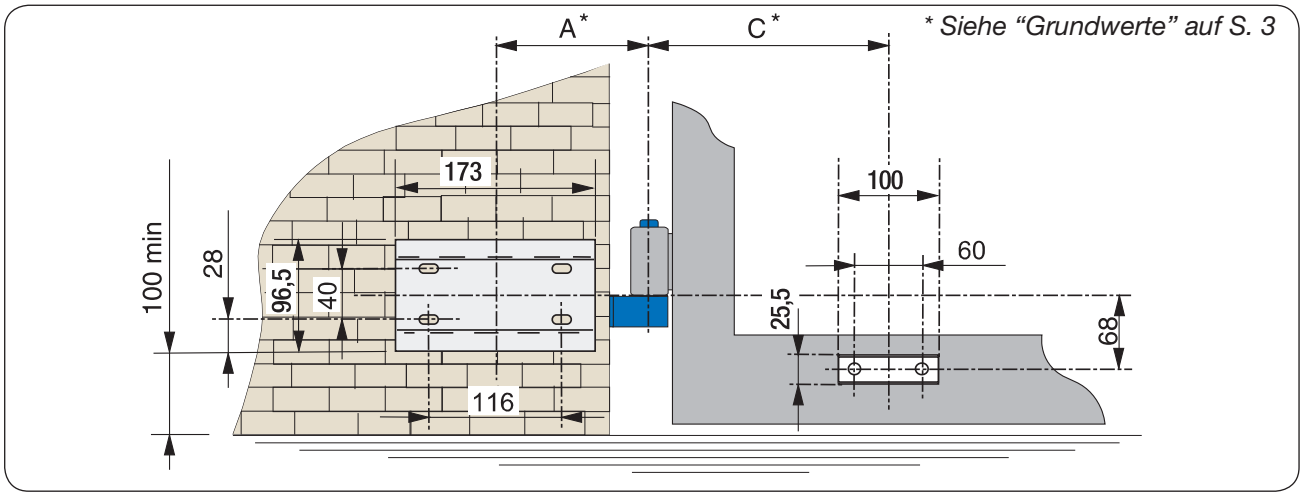

5.6 Installation des Getriebemotors

Den Deckel des Schlosses abnehmen (1).
Den Schlüssel hineinstecken und im Uhrzeigersinn drehen (2).
Den Deckel anheben, die Schraube Ø 3,9x13 lockern und den Deckel von der Motorgetriebeeinheit abnehmen (3).

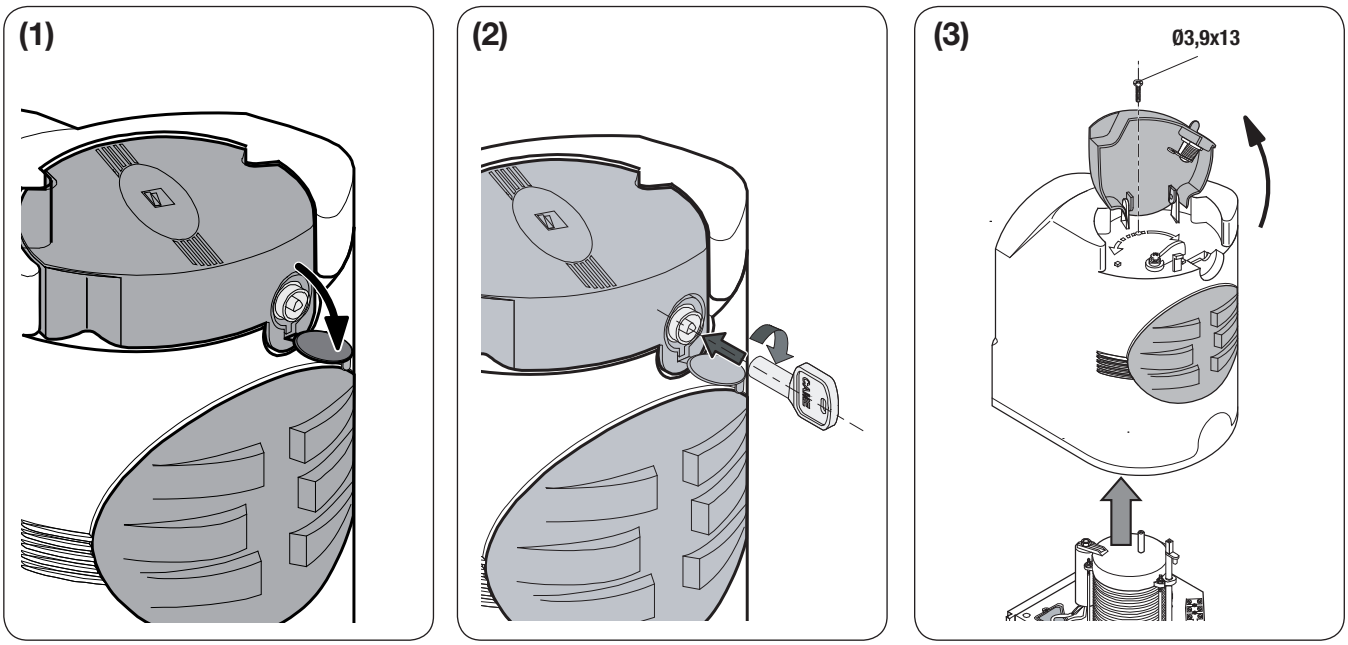

 10/20099 © CAME cancelli automatici s.p.a. - Sämtliche in der Installationsanleitung aufgeführten Daten und Informationen können jederzeit und ohne Vorankündigung von CAME cancelli automatici s.p.a verändert werden.

Den Getriebemotor in Übereinstimmung mit den 4 Löchern in die Pfeilerhalterung einstecken und mit den 2 mitgelieferten Schrauben M8x90 und den entsprechenden Schraubmuttern M8 befestigen (4).

(4)

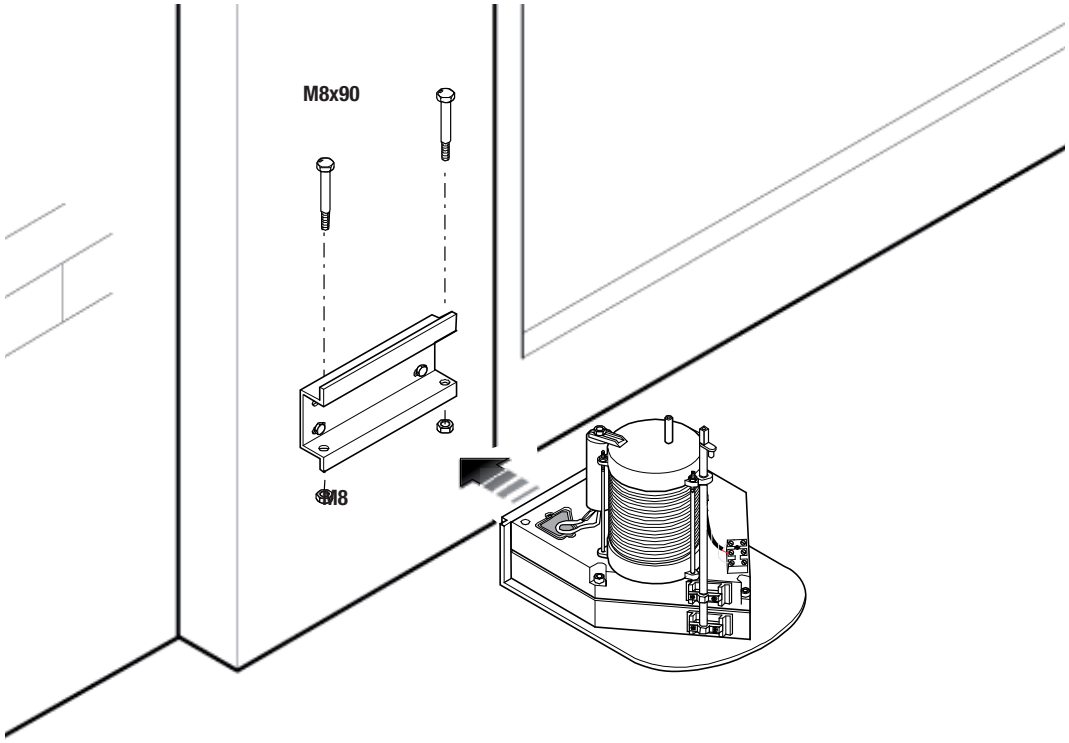

5.7 Befestigung des beweglichen Armes

- Den Stift Ø10x40 und den beweglichen Arm in die Antriebswelle stecken und mit der Schraube M10x14 sowie der Unterlegscheibe Ø10x35 befestigen. Die Zapfenwelle des geraden Armes schmieren. Die beiden Arme verbinden und mit der Schraube M6x10 sowie der Unterlegscheibe Ø6x24 befestigen. Den Getriebemotor entriegeln und den gebogenen Teil des Armes mit der Schraube und der entsprechenden Mutter an der Halterung A befestigen, dabei darauf achten, dass er frei gleitet.

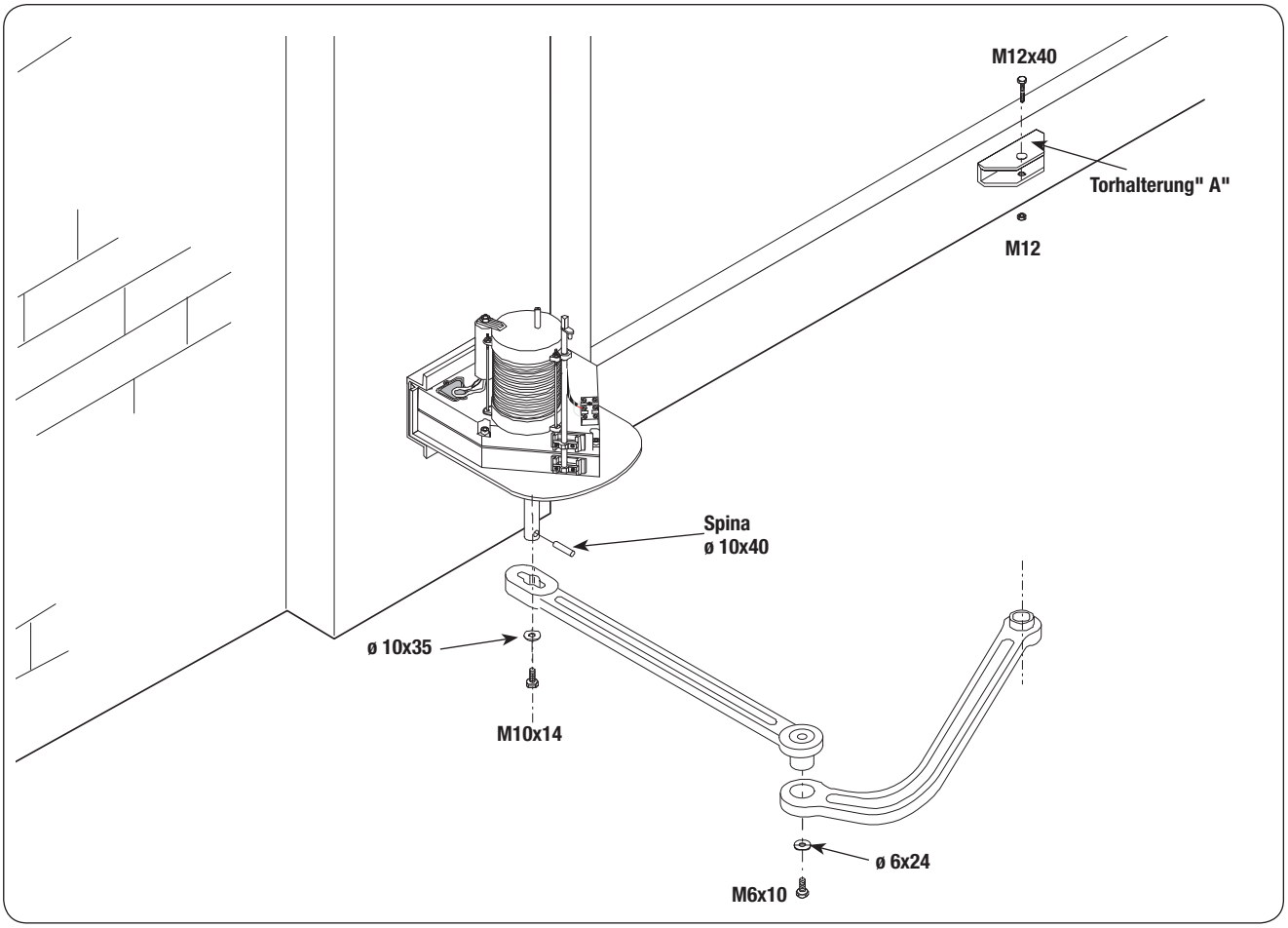

DEUTSCH

 © CAME cancelli automatici s.p.a. - Sämtliche in der Installationsanleitung aufgeführten Daten und Informationen können jederzeit und ohne Vorankündigung von CAME cancelli automatici s.p.a verändert werden.

5.8 Entriegelung des Getriebemotors

Vor Einstellung der Mikroschalter muss der Getriebemotor durch Drehen des entsprechenden Drehgriffes entriegelt werden.

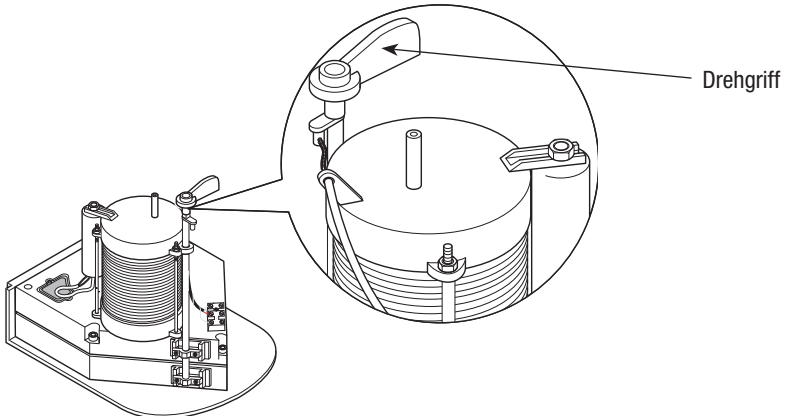

5.9 Einstellung der Mikroschalter

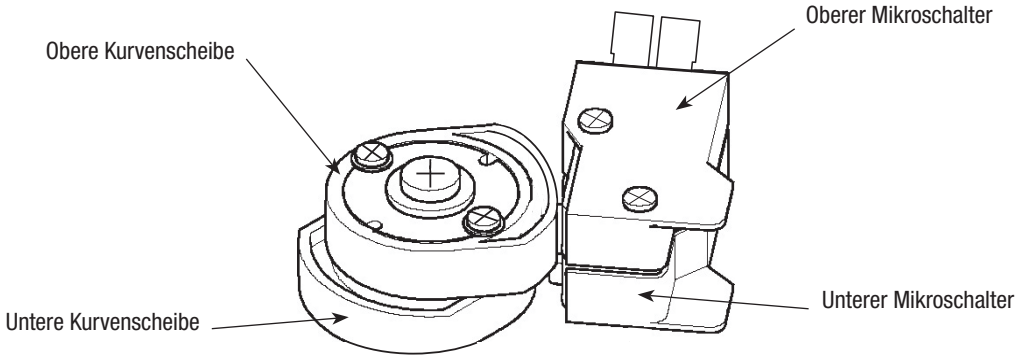

5.9.1 Getriebemotor links installiert (von innen gesehen)

STOP BEI AUFLAUF

1) Den Getriebemotor entriegeln und das Tor von Hand in die gewünschte Auflaufposition bringen (max. 110°).
2) Die UNTERE KURVENSCHEIBE im UHRZEIGERSINN drehen, bis der Schalter aktiviert wird.
3) Die mittlere Schraube befestigen.

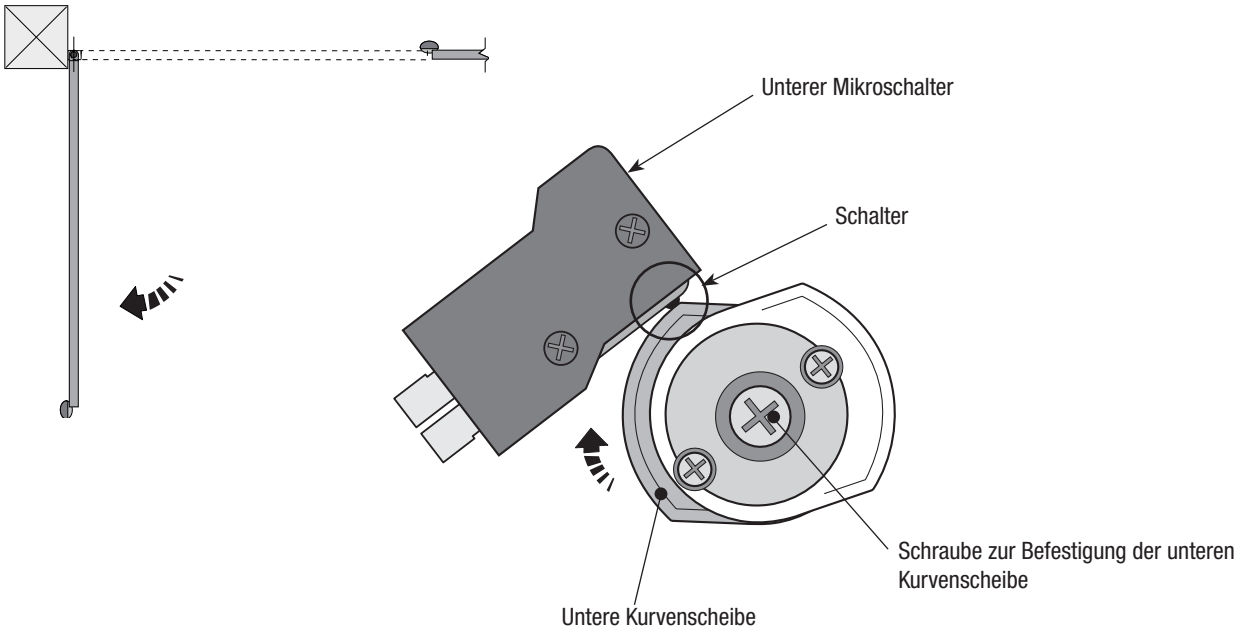

 © CAME cancelli automatici s.p.a. - Sämtliche in der Installationsanleitung aufgeführten Daten und Informationen können jederzeit und ohne Vorankündigung von CAME cancelli automatici s.p.a verändert werden.

STOP BEI ZULAUF

Nach Einstellung des Endlaufs im Auflauf, ist es möglich den Mikroschalter im Zulauf einzustellen.
Wie immer muss der Getriebemotor entriegelt sein…
1) Das Tor von Hand schließen.
2) Die OBERE KURVENSCHEIBE GEGEN den UHRZEIGERSINN drehen, bis der Schalter aktiviert wird.
3) Die beiden seitlichen Schrauben festschrauben.

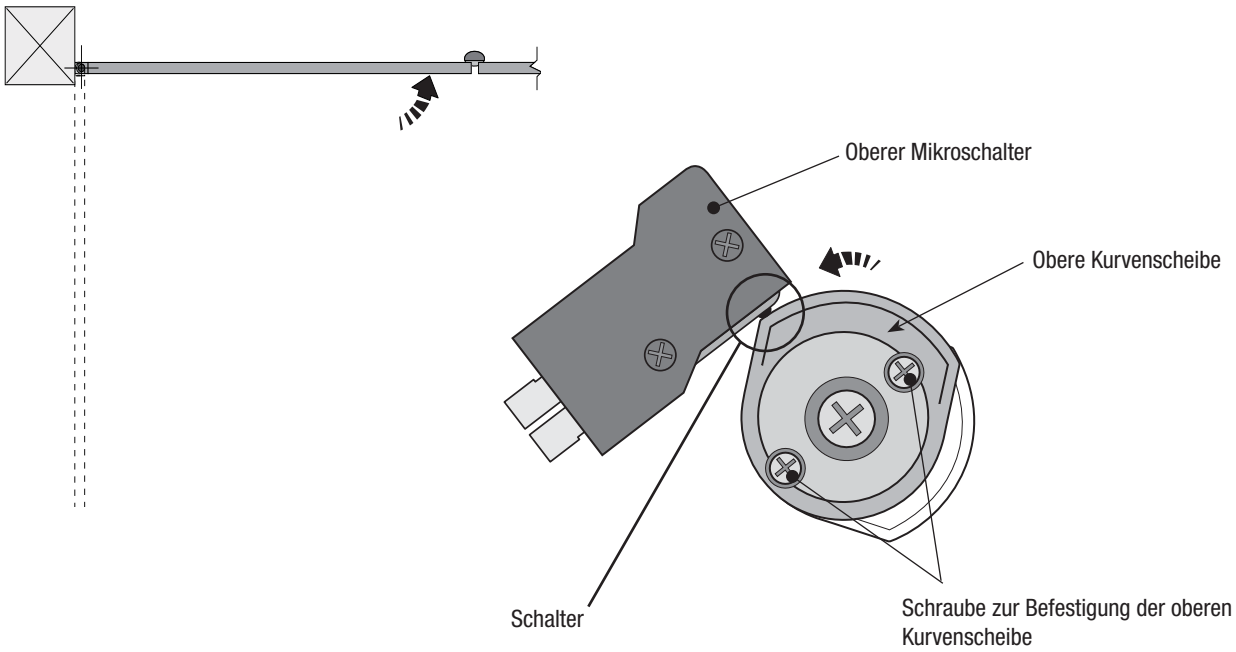

5.9.2 Getriebemotor rechts installiert (von innen gesehen)

STOP IM ZULAUF

1) Getriebemotor entriegeln und das Tor von Hand schließen.
2) Die UNTERE KURVENSCHEIBE im UHRZEIGERSINN drehen, bis der Schalter aktiviert wird.
3) die mittlere Schraube befestigen.

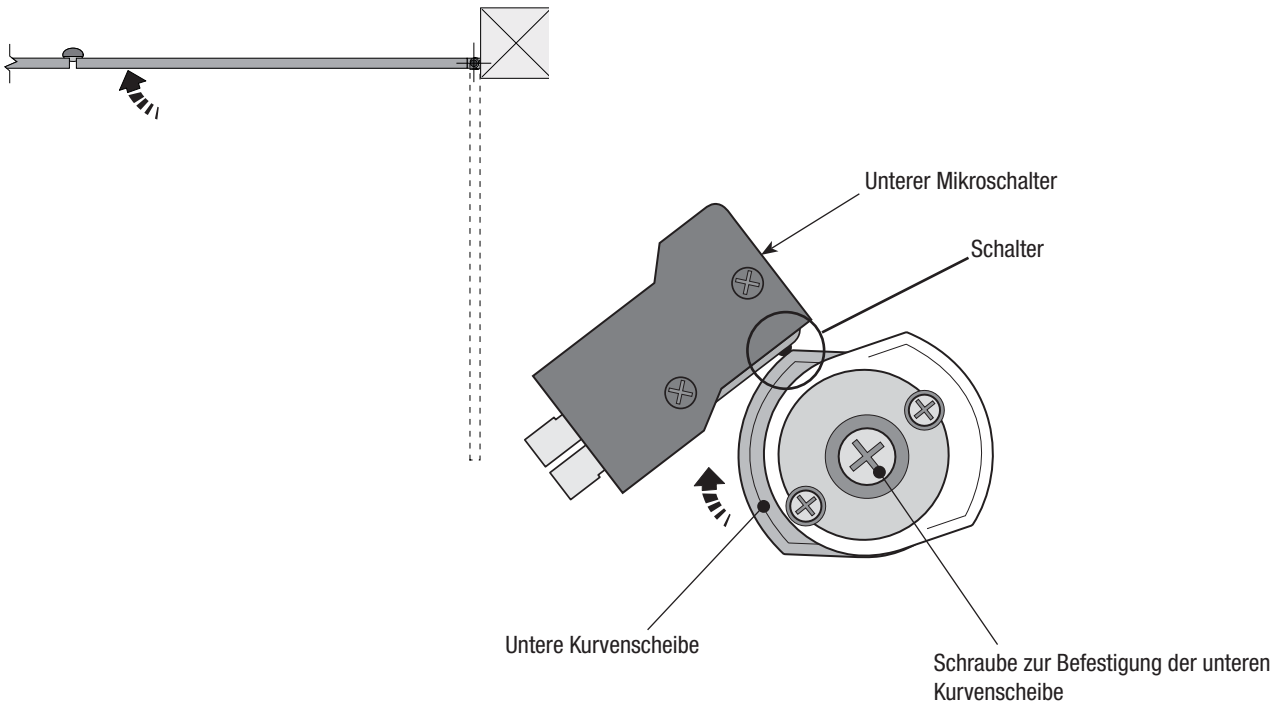

DEUTSCH

 © CAME cancelli automatici s.p.a. - Sämtliche in der Installationsanleitung aufgeführten Daten und Informationen können jederzeit und ohne Vorankündigung von CAME cancelli automatici s.p.a verändert werden.

STOP IM AUFLAUF

Nach Einstellung des Endlaufs im Zulauf, ist es möglich den Mikroschalter im Auflauf einzustellen. Wie immer muss der Getriebemotor entriegelt sein ...

1) Das Tor von Hand in die gewünschte Auflaufposition bringen (max. 110°).

2) Die OBERE KURVENSCHEIBE GEGEN den UHRZEIGERSINN drehen, bis der Schalter aktiviert wird.

3) Die beiden seitlichen Schrauben festschrauben.

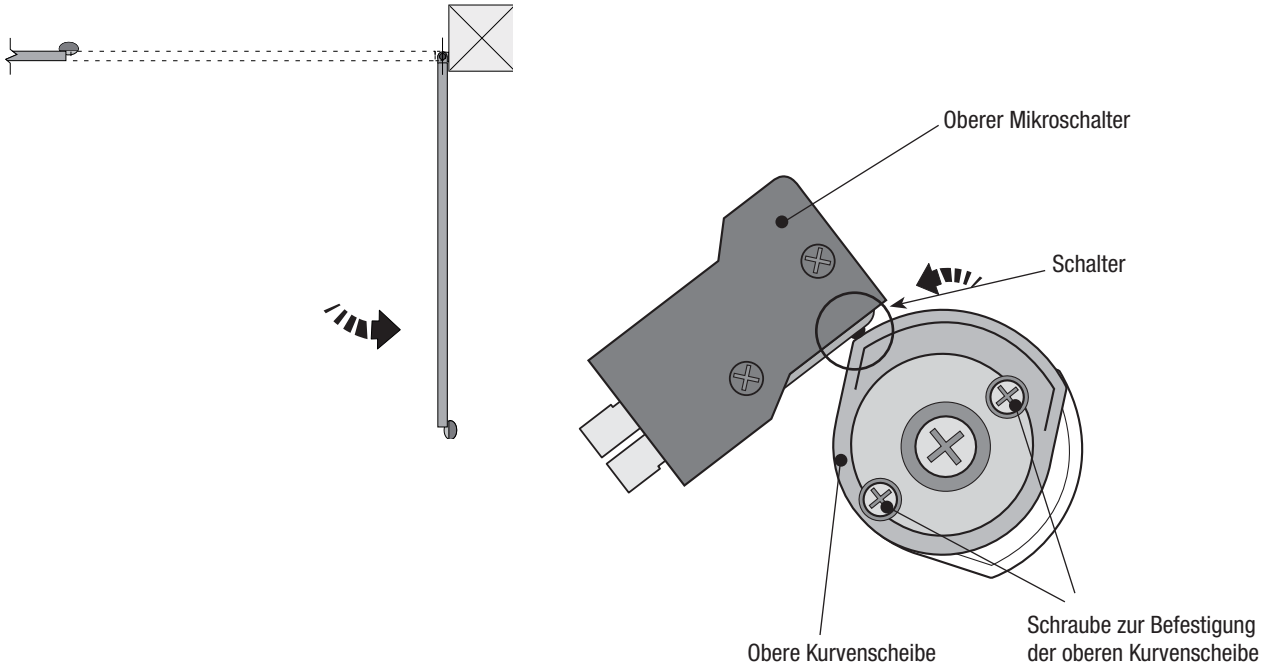

5.10 Elektrische Verbindungen



5.10.1 Kabelverbindung zur Motorsteuerung ZM3E (F7001E)

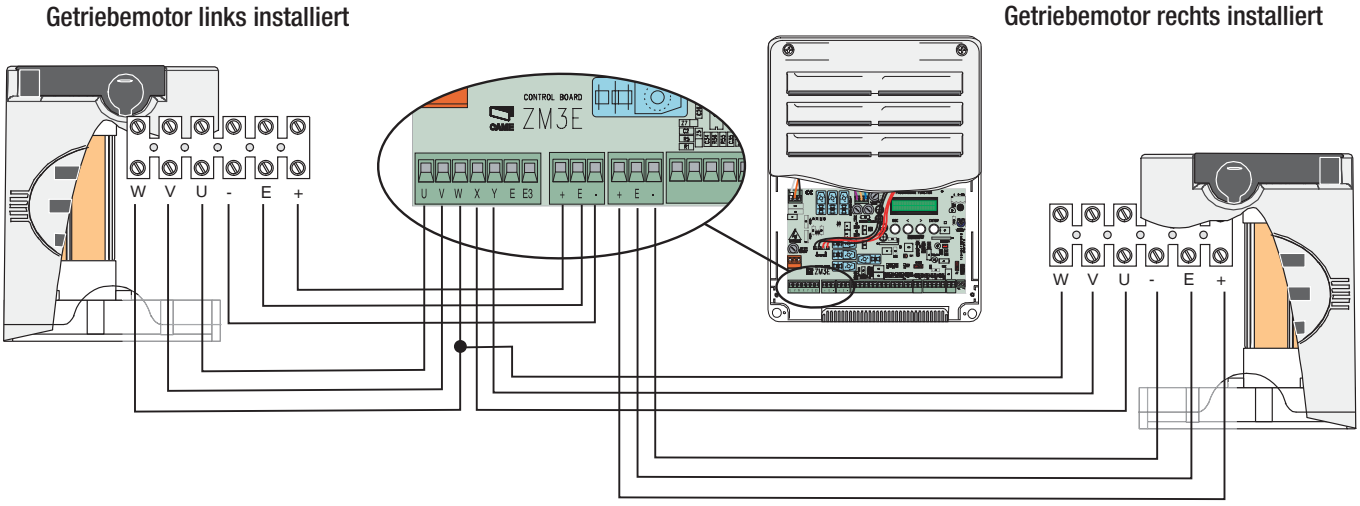

 © CAME cancelli automatici s.p.a. - Sämtliche in der Installationsanleitung aufgeführten Daten und Informationen können jederzeit und ohne Vorankündigung von CAME cancelli automatici s.p.a verändert werden.

5.10.2 Kabelverbindung zu den Motorsteuerungen ZA3N (F7001)

Motorsteuerung installieren und Kabel, wie in der Zeichnung angegeben, anschließen.

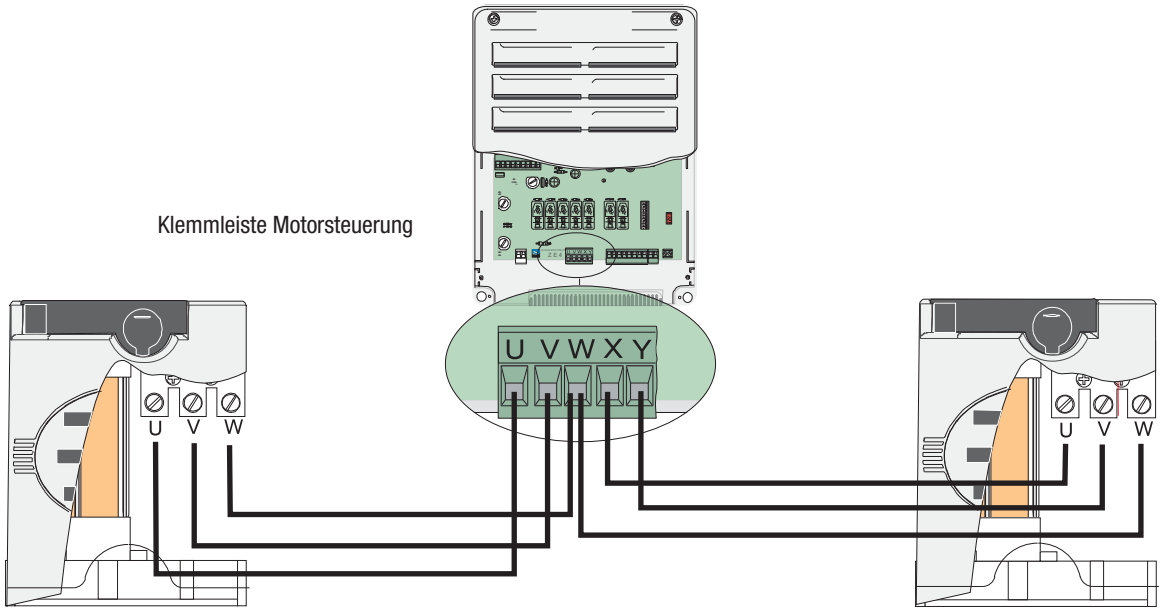

M1
Getriebemotor mit Auflaufverzögerung

M2
Getriebemotor mit Zulaufverzögerung

5.11 Deckel befestigen

Nach Abschluss von Montage, Kabelverbindung und Einstellungen, den Deckel aufsetzen und mit der Schraube Ø 3,9x13 befestigen. Drehgriff auf die Position „LOCK“ stellen und befestigen.

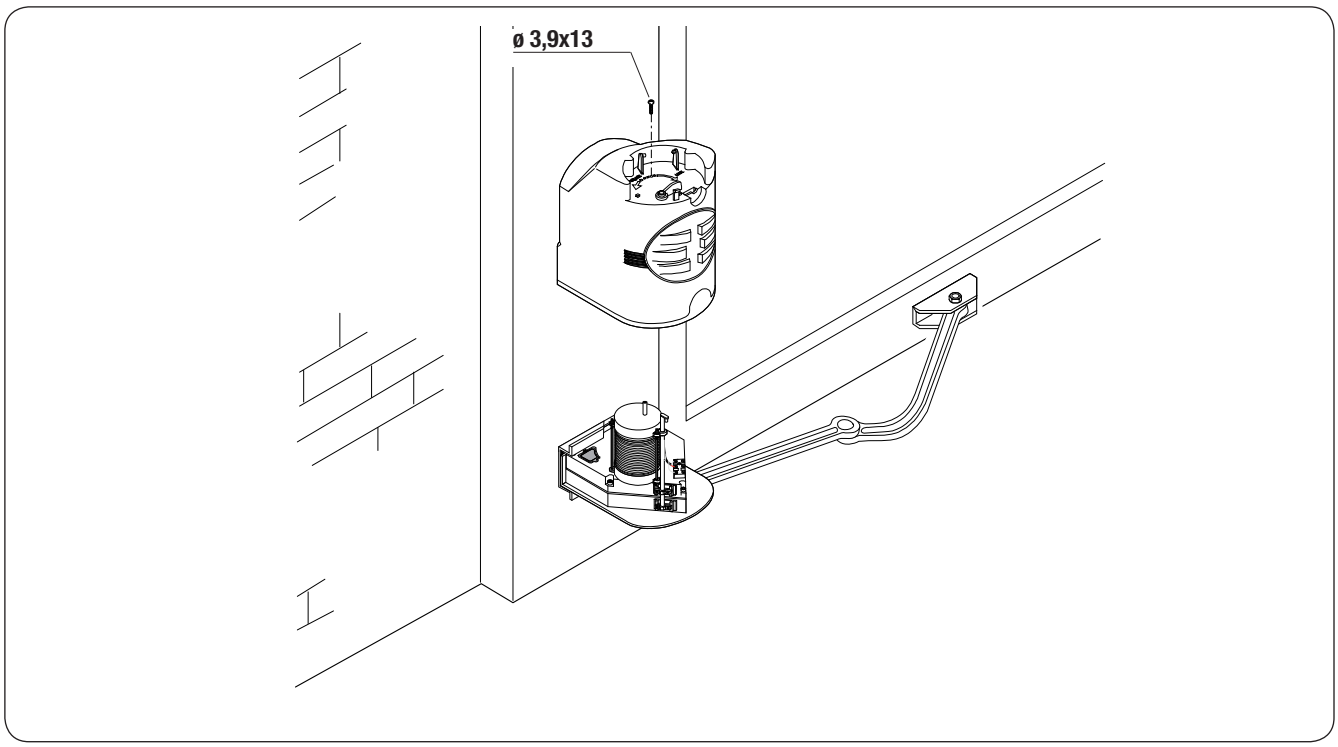

DEUTSCH

 © CAME cancelli automatici s.p.a. - Sämtliche in der Installationsanleitung aufgeführten Daten und Informationen können jederzeit und ohne Vorankündigung von CAME cancelli automatici s.p.a verändert werden.

6 Sicherheitshinweise

Wichtige allgemeine Sicherheitshinweise

Dieses Produkt muss ausschließlich zu dem Zweck verwendet werden, für den es entwickelt wurde. Andere Verwendungszwecke sind missbräuchlich und gefährlich. Der Hersteller ist nicht für etwaige durch missbräuchliche, fehlerhafte und unangemessene Verwendung verursachte etwaige Schäden verantwortlich.
Nicht im Bereich der Scharniere oder der sich bewegenden Teile eingreifen. Nicht in den Bewegungsradius des Tores eintreten.
Nicht versuchen das sich bewegende Tor festzuhalten, dies könnte zu Gefahrensituationen führen.

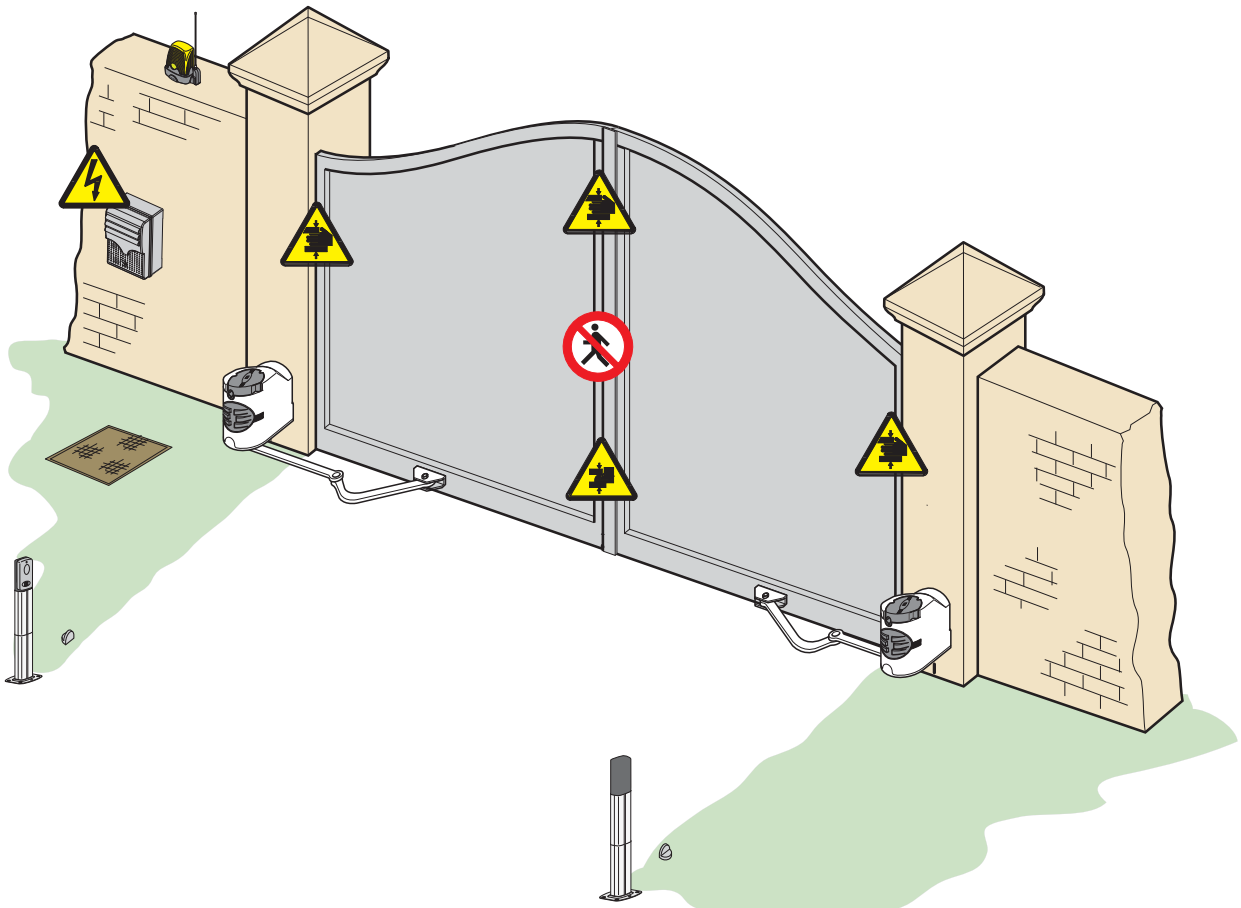

Kinder dürfen sich nicht in der Nähe des Tores aufhalten oder dort spielen. Die Fernbedienung oder andere Befehlsgeber außerhalb der Reichweite von Kindern aufbewahren, um unbeabsichtigte Torbewegungen zu vermeiden.
Den Antrieb nicht verwenden sobald er nicht in der üblichen Weise funktioniert.



Vorsicht Quetschgefahr Hände



Gefahr! Unter Strom stehende Teile



Vorsicht Quetschgefahr Füße



Durchfahrt während der Torbewegung verboten

 © CAME cancelli automatici s.p.a. - Sämtliche in der Installationsanleitung aufgeführten Daten und Informationen können jederzeit und ohne Vorankündigung von CAME cancelli automatici s.p.a verändert werden.

7 Wartung

7.1 Regelmäßige Wartung

Die regelmäßige Wartung durch den Verwender besteht aus: Säuberung der Lichtschranken; Überprüfung der Funktion der Sicherheitsvorrichtungen; Entfernung etwaiger Hindernisse, die den korrekten Betrieb des Antriebs verhindern.

Eine regelmäßige Kontrolle der Schmierung und der Halteschrauben des Antriebs ist ratsam.

Um die Sicherheitsvorrichtungen zu überprüfen, während des Zulaufs einen Gegenstand vor den Lichtschranken bewegen. Wenn der Antrieb reversiert oder stehen bleibt funktionieren die Lichtschranken in korrekter Weise.

Dies ist die einzige Wartungsmaßnahme, die durchgeführt wird, während das Tor unter Strom steht.

Vor jeder Wartungsmaßnahme Strom abstellen, um etwaige Gefahrensituationen durch versehentliche Torbewegung zu vermeiden.

Die Lichtschranken mit einem mit Wasser befeuchteten Tuch säubern. Keine Lösungsmittel oder andere Chemikalien verwenden, sie könnten die Lichtschranken beschädigen.

Im Fall von nicht normalem Rütteln und Quietschen die Torgelenke schmieren (siehe folgende Figur).

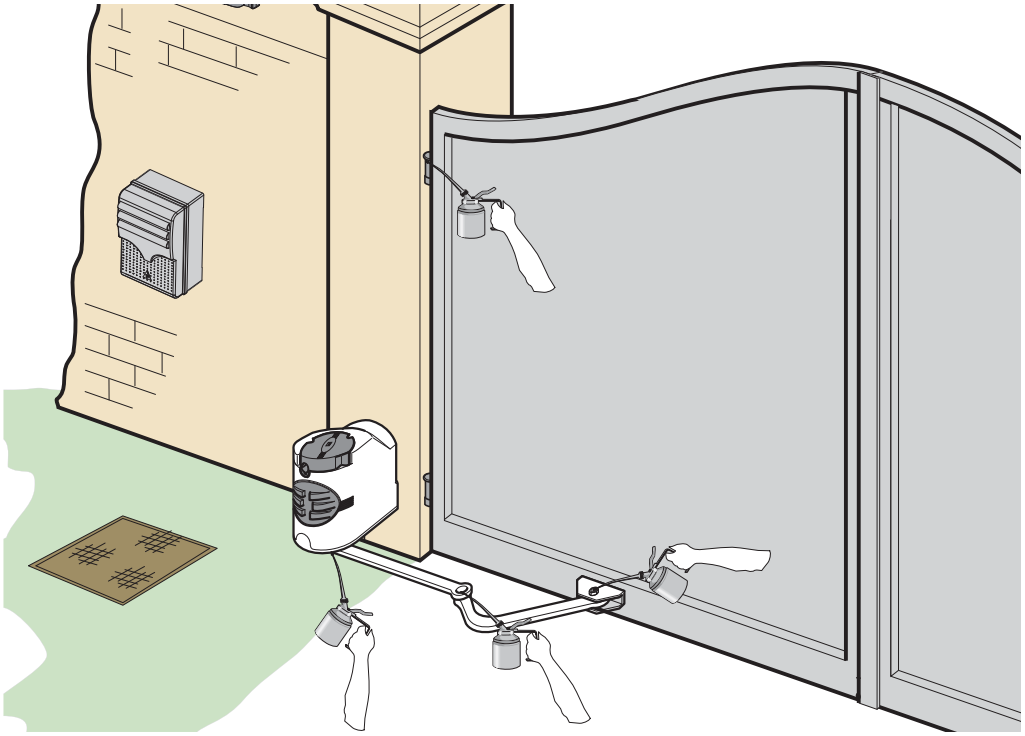

Kontrollieren, dass sich keine Pflanzen im Aktionsradius der Lichtschranken und keine Hindernisse im Aktionsradius des Tores befinden.

7.2 Problemlösung

STÖRUNGEN	MÖGLICHE URSACHEN	KONTROLLEN UND MÄNGELBESEITIGUNG
Tor öffnet und schließt nicht	• Keine Stromversorgung • Getriebemotor ist entriegelt • Sender – Batterie leer • Sender kaputt • Stopp-Taster verklemmt oder kaputt • Auf/Zu-Taster bzw. Schlüsseltaster verklemmt	• Strom kontrollieren • Techniker rufen • Batterien ersetzen • Techniker rufen • Techniker rufen • Techniker rufen
Tor öffnet aber schließt nicht	• Lichtschranken belastet	• Überprüfen, ob die Lichtschranken sauber sind und korrekt funktionieren • Techniker rufen
Warnleuchte funktioniert nicht	• Glühbirne kaputt	• Techniker rufen

DEUTSCH

 © CAME cancelli automatici s.p.a. - Sämtliche in der Installationsanleitung aufgeführten Daten und Informationen können jederzeit und ohne Vorankündigung von CAME cancelli automatici s.p.a verändert werden.

7.3 Wartung

Register der durch den Betreiber ausgeführten regelmäßigen Wartung (alle 6 Monate)

Datum	Bemerkungen	Unterschrift

7.4 Außerplanmäßige Wartung

⚠ Die folgende Tabelle dient der Eintragung von außerplanmäßigen Wartungsmaßnahmen, Reparationen und Verbesserungen, die von Fachfirmen durchgeführt wurden.
N.B. außerplanmäßige Wartungsmaßnahmen müssen von Fachleuten durchgeführt werden.

Register außerplanmäßige Wartungen

Stempel Installateur	Name des Fachmanns
	Datum der Maßnahme
	Unterschrift des Fachmanns
	Unterschrift des Auftraggebers
Durchgeführte Maßnah-	

Stempel Installateur	Name des Fachmanns
	Datum der Maßnahme
	Unterschrift des Fachmanns
	Unterschrift des Auftraggebers
Durchgeführte Maßnah-	

Stempel Installateur	Name des Fachmanns
	Datum der Maßnahme
	Unterschrift des Fachmanns
	Unterschrift des Auftraggebers
Durchgeführte Maßnah-	

 © CAME cancelli automatici s.p.a. - Sämtliche in der Installationsanleitung aufgeführten Daten und Informationen können jederzeit und ohne Vorankündigung von CAME cancelli automatici s.p.a verändert werden.

Stempel Installateur	Name des Fachmanns
	Datum der Maßnahme
	Unterschrift des Fachmanns
	Unterschrift des Auftraggebers
Durchgeführte Maßnah-	

Stempel Installateur	Name des Fachmanns
	Datum der Maßnahme
	Unterschrift des Fachmanns
	Unterschrift des Auftraggebers
Durchgeführte Maßnah-	

8 Abbruch und Entsorgung

CAME CANCELLI AUTOMATICI S.p.A. folgt im Betrieb dem Umweltmanagement gemäß UNI EN ISO 14001 zum Schutz der Umwelt.
Wir bitten Sie, diese Umweltschutzarbeit, die für CAME eine Grundlage der Fertigungs- und Marktstrategien sind, durch Beachtung der Entsorgungsangaben weiterzuführen:

♻ ENTSORGUNG DER VERPACKUNG
Die Bestandteile der Verpackung (Karton, Plastik usw.) können getrennt gesammelt mit dem normalen Hausmüll entsorgt werden.
Vor der Entsorgung, ist es empfehlenswert sich über die am Installationsort geltenden Vorschriften zu informieren.

NICHT IN DIE UMWELT GELANGEN LASSEN!

♻ ENTSORGUNG DES PRODUKTES
Unsere Produkte bestehen aus verschiedenen Materialien. Der größte Teil davon (Aluminium, Plastik, Eisen, Stromkabel) kann mit dem Hausmüll entsorgt werden. Sie können durch getrennte Sammlung in zugelassenen Fachbetrieben recycelt werden.
Andere Bestandteile (Steuerplatinen, Batterien der Funkgeräte usw.) können Schadstoffe enthalten.
Sie müssen dementsprechend entfernt und in zugelassenen Fachbetrieben entsorgt werden.
Vor der Entsorgung, ist es empfehlenswert sich über die am Installationsort geltenden Vorschriften zu informieren.
NICHT IN DIE UMWELT GELANGEN LASSEN!

9 Konformitätserklärung

CE

ERKLÄRUNG DES HERSTELLERS
Gemäß Anlage II B der Maschinenrichtlinie 98/37/EU

CAME Cancelli Automatici S.p.A.
via Martiri della Libertà, 15
31030 Dosson di Casier - Treviso - ITALY
tel (+39) 0422 4940 - fax (+39) 0422 4941
internet: www.came.it - e-mail: info@came.it

--- Normen ---

EN 13241-1	EN 12635	EN 61000-6-2
EN 12453	EN 12978	EN 61000-6-3
EN 12445	EN 60335-1	

Bestätigt unter eigener Verantwortung, dass folgende automatische Antriebe für Tore und Garagentore:

F7001-F7001E

... den grundlegenden Anforderungen und entsprechenden Bestimmungen der folgenden Richtlinien und der anzuwendenden Teilbestimmungen der im folgenden aufgeführten Gesetzesvorschriften entsprechen.

--- Richtlinien ---

98/37/CE - 98/79/CE	Maschinenrichtlinie
89/336/CEE - 92/31/CEE	Richtlinie über elektromagnetische Verträglichkeit
73/23/CEE - 93/68/CE	Niederspannungsrichtlinie
89/106/CEE	Richtlinie für Baumaterialien

WICHTIGE HINWEISE!
Es ist untersagt, das/die diese Erklärung betreffende/n Produkt/e vor Fertigstellung und/oder Einbau gemäß den Bestimmungen der Richtlinie 98/37/EU zu verwenden.

DER GESCHÄFTSFÜHRER
Herr Gianni Michielan

Code zur Anforderung einer dem Original entsprechenden Kopie: **DDF B DE A001D**

DEUTSCH

 © CAME cancelli automatici s.p.a. - Sämtliche in der Installationsanleitung aufgeführten Daten und Informationen können jederzeit und ohne Vorankündigung von CAME cancelli automatici s.p.a verändert werden.

CAME France S.a.
7, Rue Des Haras
Z.I. Des Hautes Patures
92737 Nanterre Cedex - FRANCE
(+33) 1 46 13 05 05
(+33) 1 46 13 05 00

CAME Gmbh
Kornwestheimer Str. 37
70825 Korntal
Munchingen Bei Stuttgart - GERMANY
(+49) 71 50378330
(+49) 71 50378393

CAME Automatismes S.a.
3, Rue Odette Jasse
13015 Marseille - FRANCE
(+33) 4 95 06 33 70
(+33) 4 91 60 69 05

CAME Americas Automation Llc
11405 NW 122nd St.
Medley, FL 33178 - U.S.A
(+1) 305 433 3307
(+1) 305 396 3331

CAME Automatismos S.a.
C/Juan De Mariana, N. 17-local
28045 Madrid - SPAIN
(+34) 91 52 85 009
(+34) 91 46 85 442

CAME Gulf Fze
Office No: S10122a2c210
P.O. Box 262853
JebelAli FreeZone - Dubai - U.A.E.
(+971) 4 8960046
(+971) 4 8960049

CAME United Kingdom Ltd.
Unit 3 Orchard Business Park
Town Street, Sandiacre
Nottingham - Ng10 5du - GREAT BRITAIN
(+44) 115 9210430
(+44) 115 9210431

CAME Russia
Ul. Otradnaya D. 2b, Str. 2
127273, Moscow - RUSSIA
(+7) 495 739 00 69
(+7) 495 739 00 69 (ext. 226)

CAME Group Benelux S.a.
Zoning Ouest 7
7860 Lessines - BELGIUM
(+32) 68 339014
(+32) 68 339019

CAME (Shanghai) Automatic Gates Co. Ltd.
1st Floor, Building 2,
No. 1755, South Hongmei Road
Shanghai 200237 - CHINA
(+86) 021 61255005
(+86) 021 61255007

CAME Gmbh Seefeld
Akazienstrasse, 9
16356 Seefeld
Bei Berlin - GERMANY
(+49) 33 39883390
(+49) 33 39883985

CAME Portugal
Ucj Portugal Unipessoal Lda
Rua Júlio Dinis, N. 825
2esq, 4050 327 Porto – PORTUGAL
(+351) 915 371 396

CAME Cancelli Automatici S.p.a.
Via Martiri Della Libertà, 15
31030 Dosson Di Casier (Tv)
(+39) 0422 4940
(+39) 0422 4941
Informazioni Commerciali 800 849095

CAME Service Italia S.r.l.
Via Della Pace, 28
31030 Dosson Di Casier (Tv)
(+39) 0422 383532
(+39) 0422 490044
Assistenza Tecnica 800 295830

CAME Sud S.r.l.
Via F. Imparato, 198
Centro Mercato 2, Lotto A/7
80146 Napoli
(+39) 081 7524455
(+39) 081 7529190

Deutsch *- Handbuch-Code: **119DU64** ver. **1** 04/2009 © CAME cancelli automatici s.p.a.*
Sämtliche in der Installationsanleitung aufgeführten Daten und Informationen können jederzeit und ohne Vorankündigung von CAME cancelli automatici s.p.a verändert werden.