CAME

FA00354M4B

STYLO-BD

A

STYLO	A	C	D
90°	90	0 ÷ 150	400
90°	230	130	300
135°	230	0	300

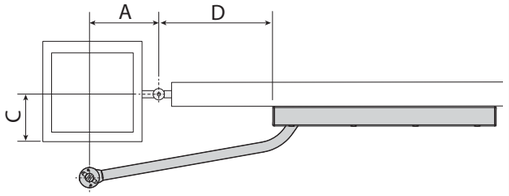

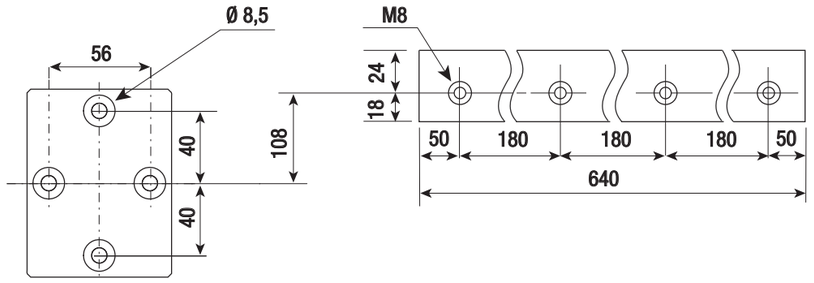

FAST - FAST40	A	C	D
90°	150	0	350
90°	150	120	350
90°	200	200	320
115°	250	0	320

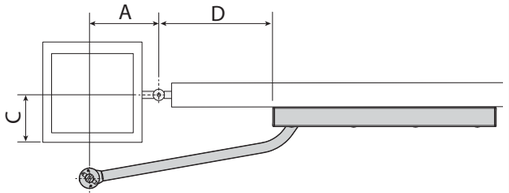

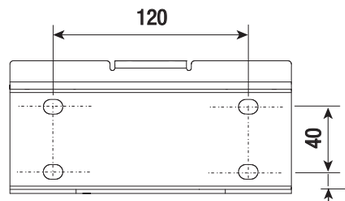

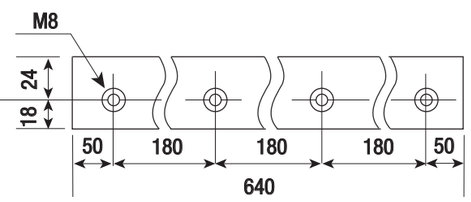

OPB001	A	C	D
90°	140	0	400
90°	170	150	340
95°	160 ÷ 180	75	350
110°	200	0	350

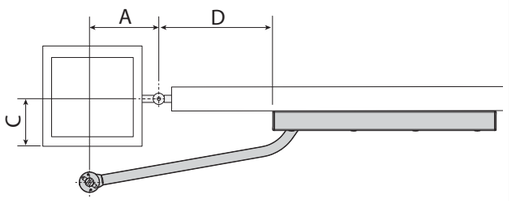

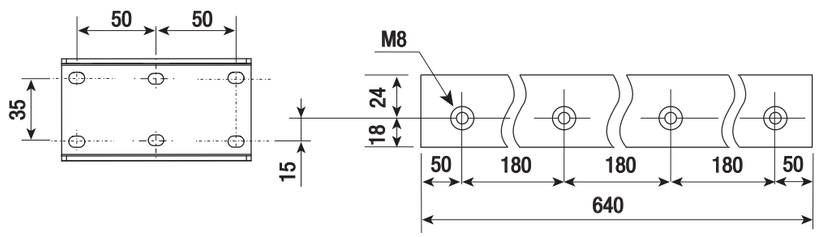

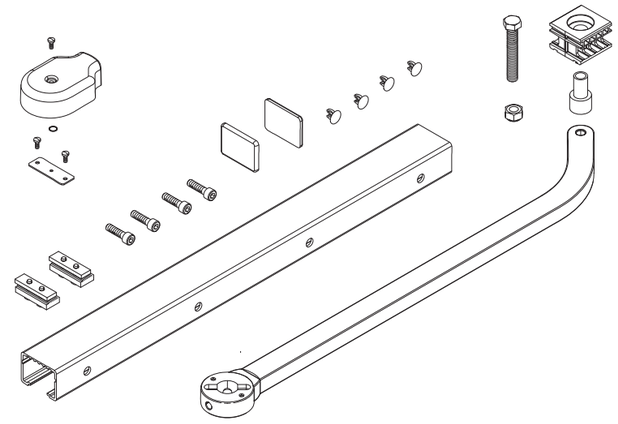

4

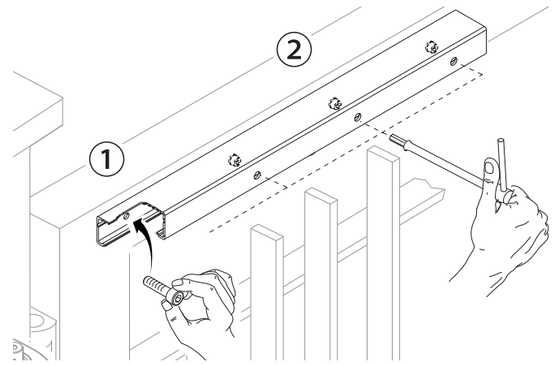

1

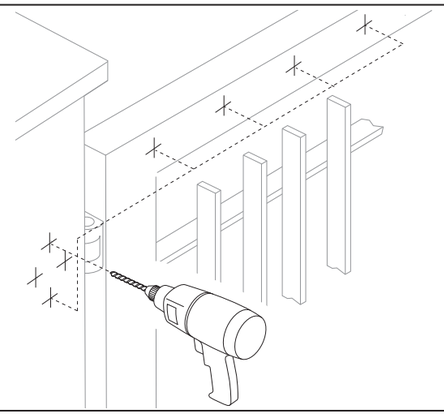

5

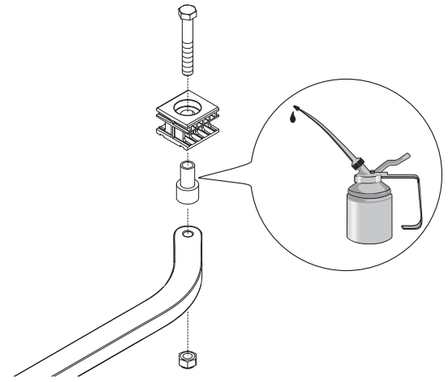

2

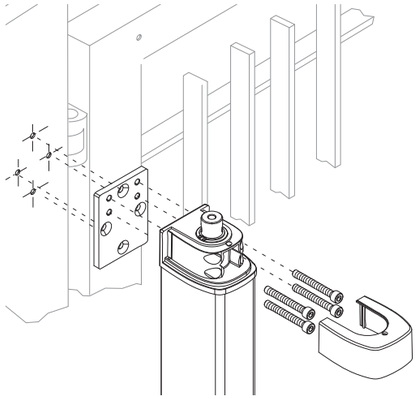

6

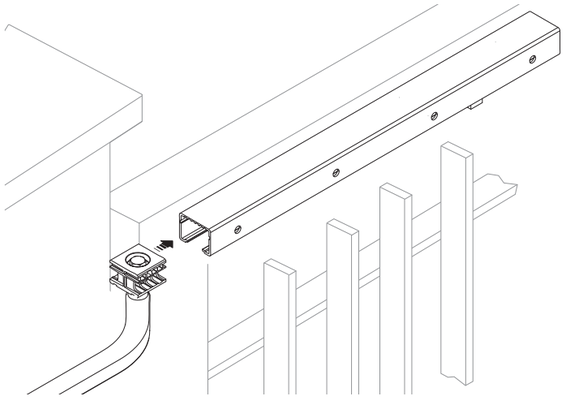

3

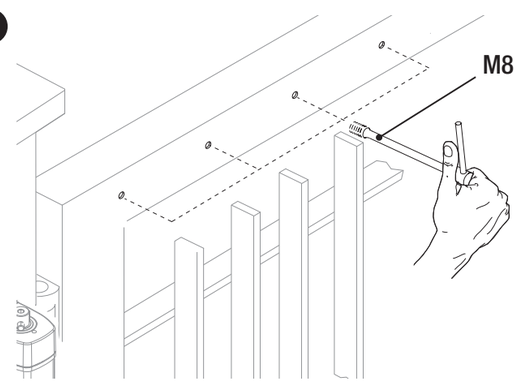

7

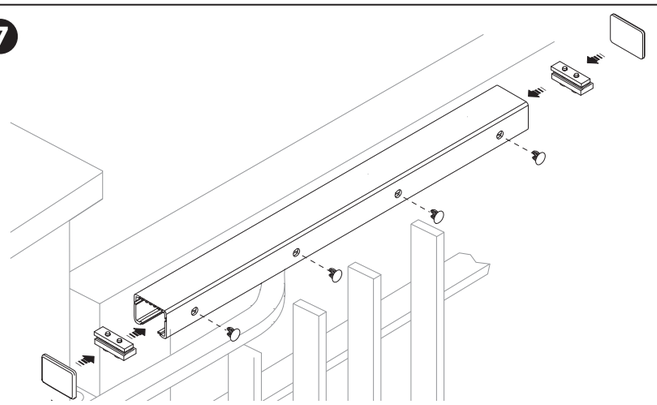

Official Partner EXPO MILANO 2015 FEEDING THE PLANET ENERGY FOR LIFE

CE

DE Deutsch

ES Español

NL Nederlands

PT Português

www.came.com

CAME safety&comfort

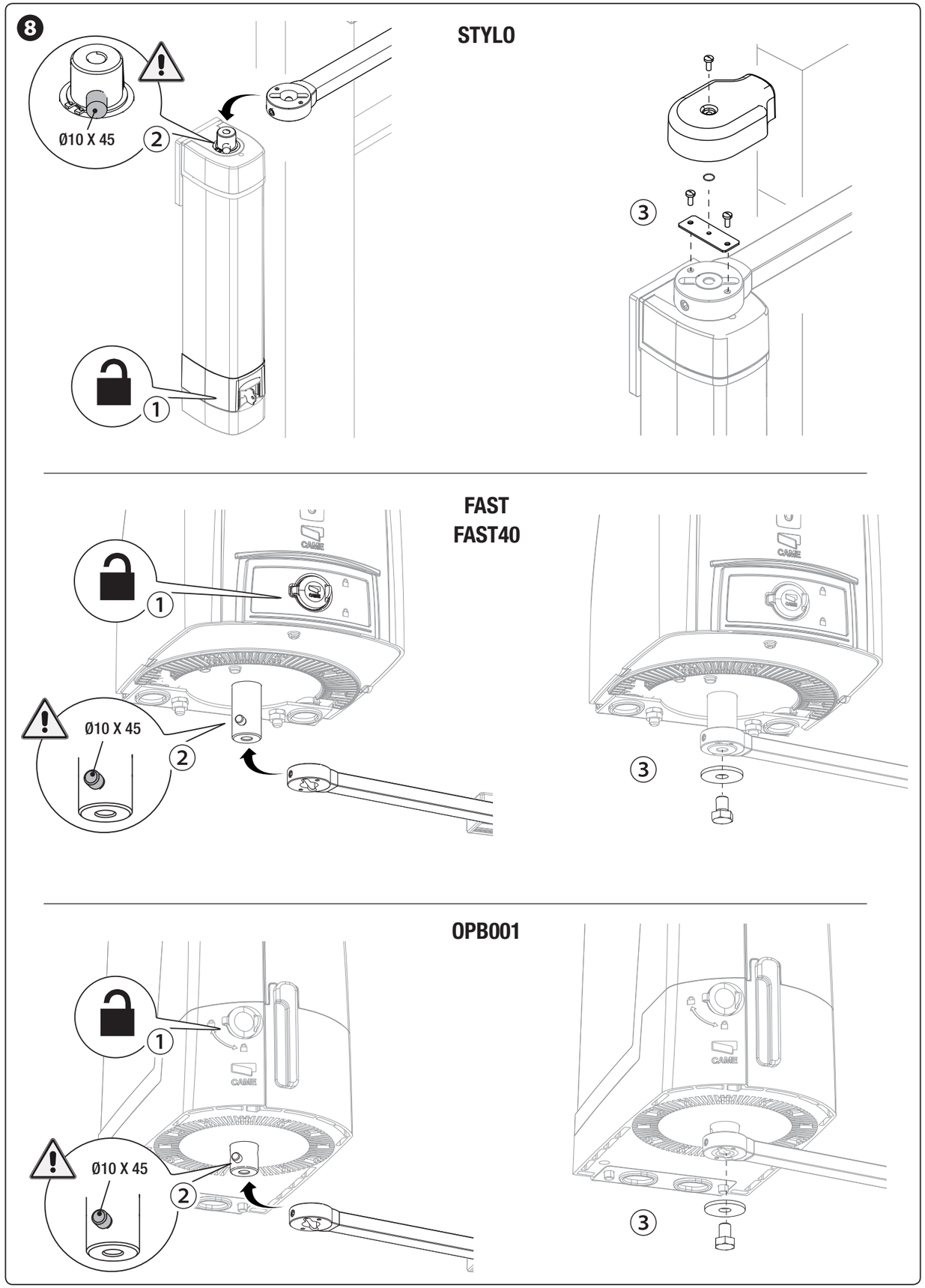

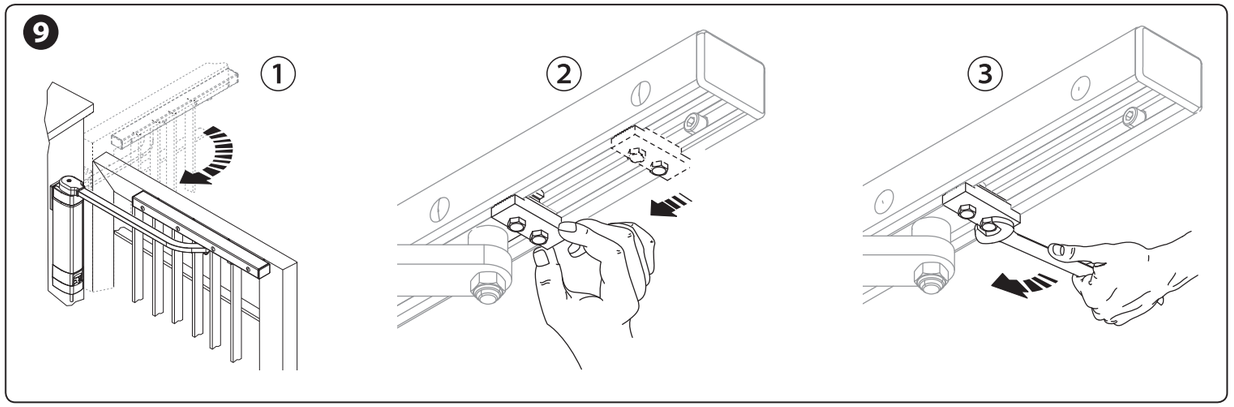

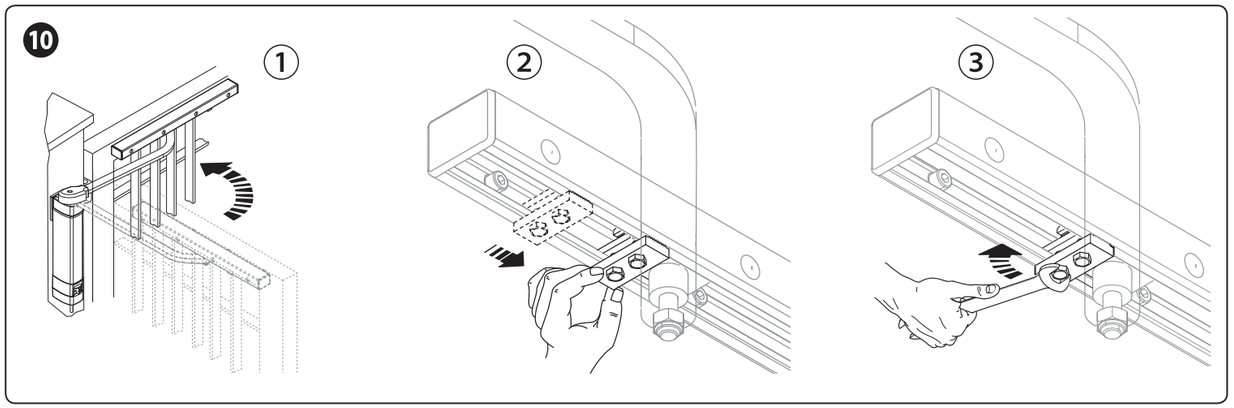

DEUTSCH

Beschreibung

Gleitarm und Gleitschlitten.

Montage

⚠ STROMZUFUHR UNTERBRECHEN.

A Abmessungen und Befestigungsmaße. Wenn nicht anders angegeben, beziehen sich die Abbildungen auf die Montage des Getriebemotors STYLO und gelten auch für alle anderen Motoren.

ABBAU UND ENTSORGUNG

Die Bestandteile der Verpackung (Pappe, Kunststoff usw.) können mit dem normalen Hausmüll entsorgt werden. Die Bestandteile des Produkts (Metalle, Platinen, Batterien usw.) müssen getrennt gesammelt und entsorgt werden. Vor der Entsorgung, die am Montageort geltenden Vorschriften prüfen. NICHT IN DIE UMWELT GELANGEN LASSEN!

DER INHALT DER ANLEITUNG KANN JEDERZEIT OHNE VORANKÜNDIGUNG GEÄNDERT WERDEN.

ALLE MASSANGABEN IN MM - SOFERN NICHT ANDERS ANGEGEBEN.

ESPAÑOL

Descripción

Brazo de transmisión recto y guía de deslizamiento.

Instalación

⚠ CORTAR LA TENSIÓN.

A Medidas y cotas de fijación.

Si no se indica de otra manera, las ilustraciones se refieren a la instalación del motorreductor STYLO y valen también para todos los otros motorreductores.

PUESTA FUERA DE SERVICIO Y ELIMINACIÓN

Los componentes del embalaje (cartón, plásticos, etc.) se pueden considerar como residuos sólidos urbanos. Los componentes del producto (metales, tarjetas electrónicas, baterías, etc.) se tienen que desmontar y eliminar por separado. Para las modalidades de eliminación cabe ajustarse a las reglas vigentes en el lugar donde ha sido efectuada la instalación.
¡NO TIRAR AL MEDIOAMBIENTE!

LOS CONTENIDOS DEL MANUAL SON SUSCEPTIBLES DE MODIFICACIÓN EN CUALQUIER MOMENTO Y SIN OBLIGACIÓN DE PREVIO AVISO.

LAS MEDIDAS, SALVO INDICACIÓN CONTRARIA, SON EN MILÍMETROS.

NEDERLANDS

Beschrijving

Rechte overbrengingsarm en geleidingsrail.

Installatie

⚠ SCHAKEL DE STROOM UIT.

A Afmetingen en bevestigingsmaten.

Tenzij anders staat aangegeven, hebben de afbeeldingen betrekking op de installatie van de motor STYLO en gelden ze ook voor alle andere motoren.

BUITEN GEBRUIK STELLEN EN SLOPEN

De verpakkingsonderdelen (karton, plastic, etc.) kunnen met het stedelijk afval worden verwerkt. De productonderdelen (metalen, printplaten, batterijen, etc.) moeten worden gescheiden. Raadpleeg voor de afvalverwerkingswijzen de geldende wetgeving in het land van installatie.
VERVUIL HET MILIEU NIET MET AFVAL!

DE INHOUD VAN DEZE HANDLEIDING KAN OP ELK OGENBLIK EN ZONDER VERPLICHTING TOT WAARSCHUWING VOORAF WORDEN GEWIJZIGD.

DE MATEN ZIJN, TENZIJ ANDERS VERMELD, IN MILLIMETERS.

PORTUGUÊS

Descrição

Braço de transmissão direto e guia de deslizamento.

Instalação

⚠ DESLIGUE A TENSÃO.

A Dimensões e quotas de fixação.

Exceto quando diversamente indicado, as ilustrações referem-se à instalação do motorredutor STYLO e são válidas também para todos os outros motorredutores.

ELIMINAÇÃO E DESMANTELAMENTO

Os componentes da embalagem (papelão, plástico, etc.) são considerados resíduos sólidos urbanos. Os componentes do produto (metais, placas eletrónicas, baterias, etc.) devem ser separados e eliminados de forma diferenciada. Para as modalidades de eliminação verifique a legislação vigente no local da instalação.
NÃO DEIXE NO MEIO AMBIENTE!

OS DADOS E AS INFORMAÇÕES INDICADOS NESTE MANUAL DEVEM SER CONSIDERADOS SUSCETÍVEIS DE ALTERAÇÃO, A QUALQUER MOMENTO E SEM OBRIGAÇÃO DE PRÉVIO AVISO.

SE NÃO INDICADO DIVERSAMENTE, AS MEDIDAS SÃO EM MILÍMETROS.

FA00354M4B - ver. 1 - 02/2016