CAME

319S33DE

STEUEREINHEIT
FÜR 230 V-ANTRIEBE



MONTAGEANLEITUNG

ZC3

Deutsch DE

"WICHTIGE SICHERHEITSHINWEISE FÜR DIE MONTAGE"

"ACHTUNG: DIE UNSACHGEMÄSSE MONTAGE KANN SCHWERE SCHÄDEN VERURSACHEN, BITTE DIE MONTAGEANLEITUNG BEFOLGEN"

"DIESE ANLEITUNG IST NUR FÜR MONTEURE ODER FACHPERSONAL GEDACHT"

1 Zeichenerklärung

Dieses Zeichen steht vor Abschnitten, die sorgfältig durchzulesen sind.

Dieses Zeichen steht vor die Sicherheit betreffende Abschnitte.

Dieses Zeichen steht vor den Anmerkungen für den Verwender.

2 Verwendungszweck und Anwendungsbereich

2.1 Verwendungszweck

Die Steuereinheit ZC3 ist für die Steuerung eines Antriebs für Industrie-Schiebetore der Serien C-BX und F4000 (230 V) entwickelt worden.

Sämtliche von den in der MOntageanleitung beschriebenen, abweichende Installationen bzw. Verwendungszwecke sind unzulässig.

2.2 Anwendungsbereiche

Die in der Tabelle "Kabeltyp und Kabelstärke" angegebenen maße und Durchmesser einhalten.
Die Gesamtleistung der angeschlossenen Antriebseinheit darf nicht über 600 W liegen.

DEUTSCH

3 Bezugsnormen

Came Cancelli Automatici verfügt über die Zertifizierung ISO 9001 für das Qualitüätsmanagement und ISO 14001 für das Umweltmanagement. Came entwickelt und produziert ausschließlich in Italien.
Das behandelte Produkt entspricht den folgenden Richtlinien: *siehe Konformitätserklärung*

4 Beschreibung

Sie wurde ausschließlich von der CAME Cancelli Automatici S.p.A. entwickelt und hergestellt.

Die Steuereinheit wird mit 230 V AC Linienstrom über die Klemmen L1 und L2 gespeist - max. Frequenz 50/60 Hz.

Befehls- und Zusatzgeräte werden mit 24 V gespeist.

Achtung die Gesamtleistung der Zusatzgeräte darf nicht über 20 W liegen.

Sämtliche Anschlüsse werden durch Flinken geschützt, siehe Tabelle.

Die Steuereinheit erbringt und steuert die folgenden Funktionen:

- Autozulauf nach Auflaufbefehl;
- Teilauflauf Fußgängerflügel;
- Hinderniserfassung in jedem Punkt bei stehendem Tor;
- "Totmannbetrieb";
- Vorblinken der Warnleuchte;
- Einstellung des Drehmoments des angeschlossenen Antriebs;
- Sicherheitstest.

Folgende Befehlsarten können festgelegt werden:

- Auf-/Zulauf;
- Auf-/Zulauf im Totmannbetrieb;
- Teilauflauf;
- Notstop.

Nach Hinderniserfassung bewirken die Lichtschranken:

- den Wiederauflauf bei Zulauf;
- den Zulauf bei Auflauf;
- den Teilstop;
- den Notstop.

Entsprechende Trimmer regeln:

- Wartezeit auf Autozulauf;
- Betriebsdauer;
- Dauer Teilauflauf.

Zudem anschließbar:

- Anzeigeleuchte Tor auf;
- Orientierungsleuchte, beleuchtet den Fahrbereich für eine fest eingestellte Zeit;
- Orientierungsleuchte, beleuchtet den Fahrbereich während des Auf-/Zulaufs.

TECHNISCHE DATEN	
Betriebsspannung	230 V - 50/60 Hz
max. zulässige Leistung	600 W
Absorption im Standby	60 mA
max. Gesamtleistung für 24 V-Zusatzgeräte	20 W
Isolierklasse der Stromkreise	⧈
material des Gehäuses	ABS
Schutzart des Gehäuses	IP54
Betriebstemperatur	-20 + 55 °C

TABELLE SCHMELZSICHERUNGEN	
zum Schutz von:	Sicherung:
Steuereinheit (Linie)	2 Sicherungen a 5 A
Befehlsgeräte (Zentraleinheit)	630A
Zubehör	1 A

 © CAME cancelli automatici s.p.a. - Die in dieser Anleitung angegebenen Daten und Informationen können jederzeit und ohne Vorankündigung von der CAME Cancelli automatici s.p.a. geändert werden.

4.1 maße, Lochabstände und Bohrlöcher

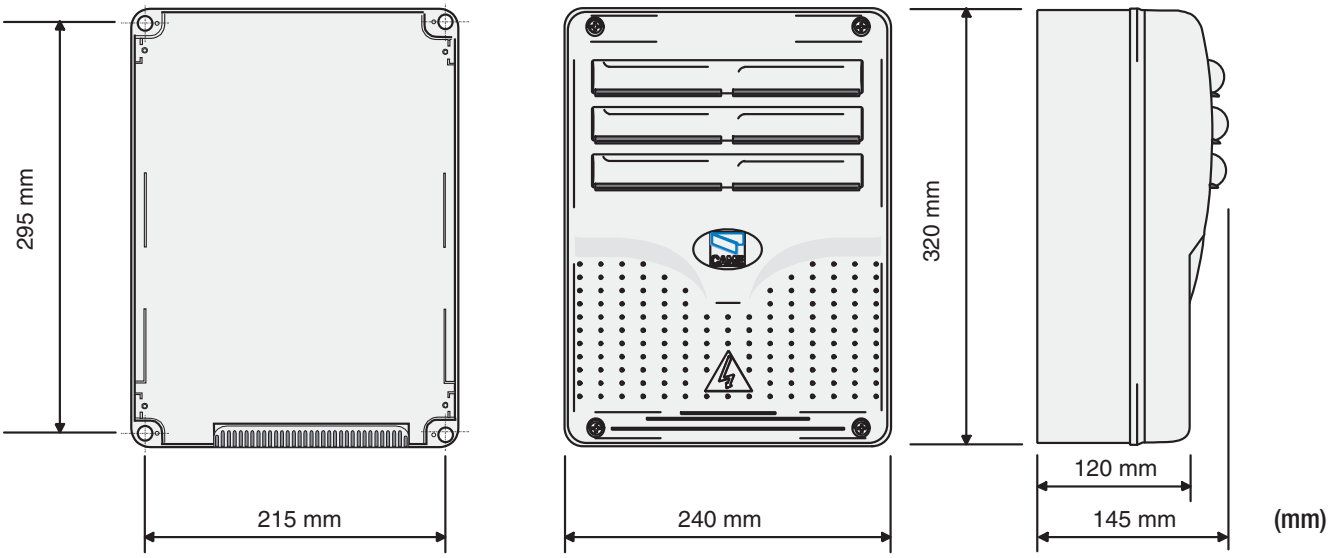

4.2 Hauptbestandteile

1 Anschluss-Klemmleisten
2 Liniensicherung 5 A
3 Sicherung Zusatzgeräte 1 A
4 Anzeige-LED Strom an - 24 V
5 Trimmer für Einstellung der Betriebszeit
6 Trimmer für Einstellung der Wartezeit bis zum Autozulauf
7 Trimmer für Einstellung Teilauflauf
8 Anzeige-LED
9 Taster für Kode-Einspeicherung
10 Funktionswahl (siehe S. 9)
11 Steckplatz Funksteckmodul (siehe Tabelle)
12 Drehmomentbegrenzer (siehe S. 9)
13 Sicherung Leiterplatte 630 ma

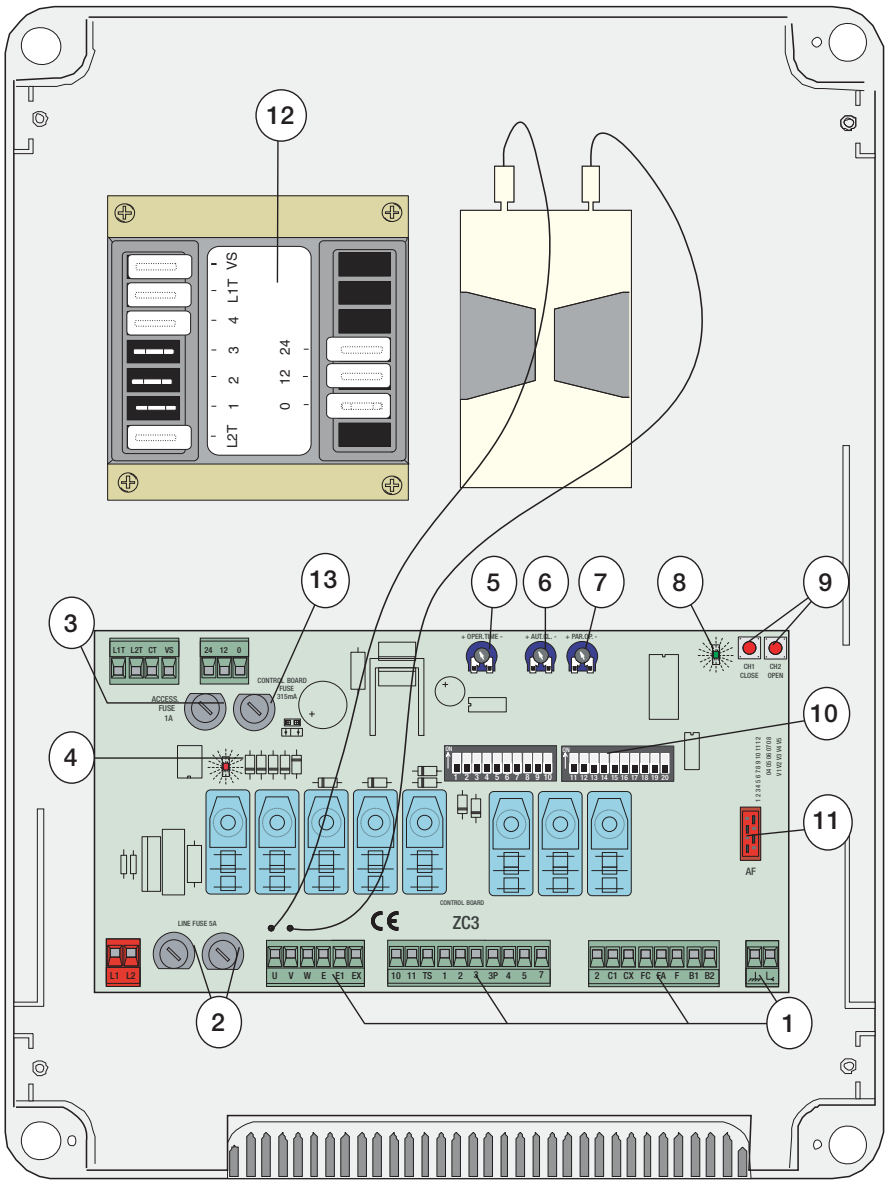

Die schwarzen Drähte der Leiterplatte in die Steckklemmen auf dem Kondensator stecken.

Achtung! Vor Eingriffen die Stromzufuhr unterbrechen bzw. Batterien entfernen (sofern vorhanden).

DEUTSCH

 © CAME cancelli automatici s.p.a. - Die in dieser Anleitung angegebenen Daten und Informationen können jederzeit und ohne Vorankündigung von der CAME Cancelli automatici s.p.a. geändert werden.

5 Montage

5.1 Vorher zu überprüfen

⚠ Vor der Montage muss man:

• Überprüfen, dass sich der Montagebereich an einem vor Stößen sicheren Ort ist, dass die Verankerungsflächen solide sind und dass die Einheit mit geeigneten Befestigungselementen (Schrauben, Dübel usw.) befestigt wird.

• Eine angemessene Schutzauslösungseinheit mit einer Distanz von mehr als 3 mm zwischen den Kontakten als Trennschalter des Stromkabels vorsehen

• ⏚ Überprüfen, dass etwaige Kabelverbindungen im Innern des Gehäuses (für die Schutzschaltung) gegenüber den anderen internen Leitungen über eine zusätzliche Isolierung verfügen.

• Geeignete Kabelkanäle und -schläuche vorsehen, um die Stromkabel vor mechanischen Schäden zu schützen.

5.2 Arbeitsgeräte und material

Überprüfen, dass alle Werkzeuge und das notwendige material für die Montage gemäß den geltenden Sicherheitsvorschriften vorhanden sind. Hier einige Beispiele.

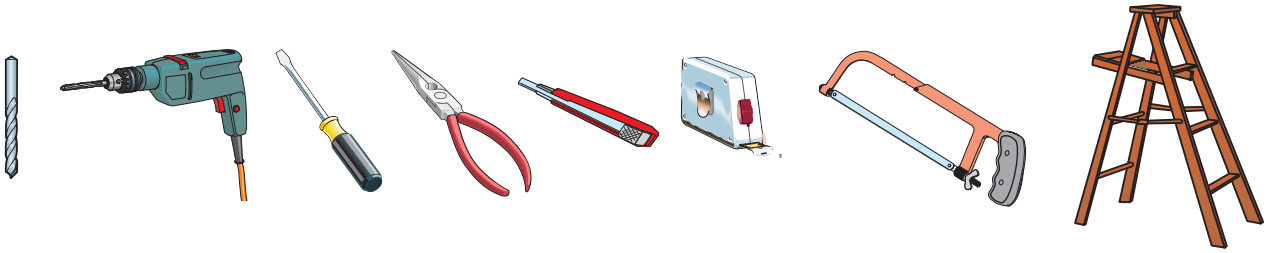

5.3 Befestigung und Montage des Gehäuses

1) Grundplatte der Steuereinheit an einem sicheren Ort befestigen; Wir empfehlen die Verwendung von max. 6 mm starken Kreuzschlitz-Linsensenkschrauben.

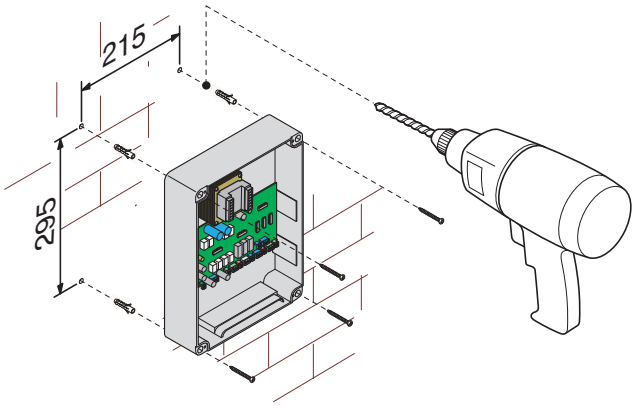

2) Die vorgestanzten Löcher durchbohren und die Kabelschuhe mit den Kabelrohren hindurchführen.

N.B.: Durchmesser der vorgestanzten Löcher - 20 mm.

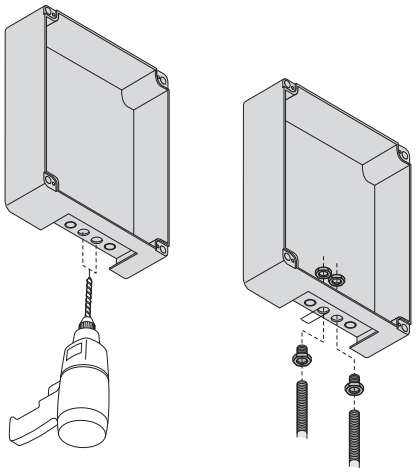

3) Druck-Scharniere zusammenbauen.

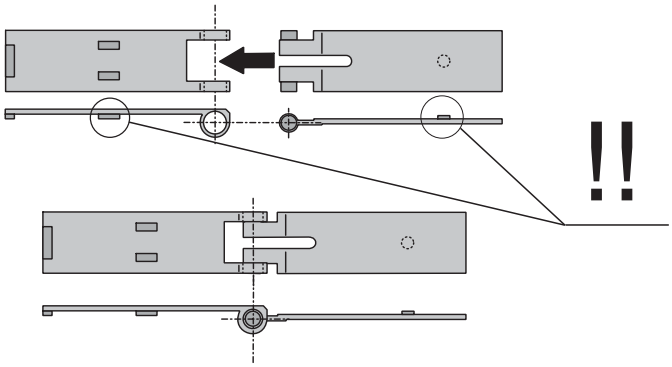

DEUTSCH

 © CAME cancelli automatici s.p.a. - Die in dieser Anleitung angegebenen Daten und Informationen können jederzeit und ohne Vorankündigung von der CAME Cancelli automatici s.p.a. geändert werden.

4) Scharniere in die Schachtel stecken (rechts oder links, nach Belieben) und mit den mitgelieferten Schrauben und Unterlegscheiben befestigen.

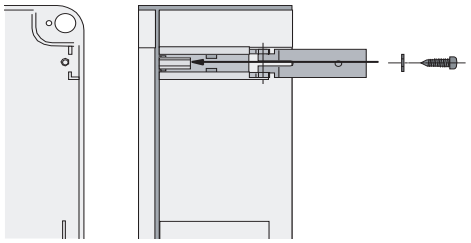

Um die Scharniere umzudrehen, müssen sie hinausgezogen werden

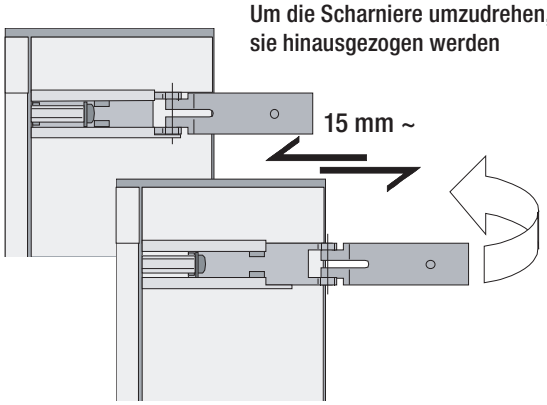

5) Deckel in die Scharniere einrasten.

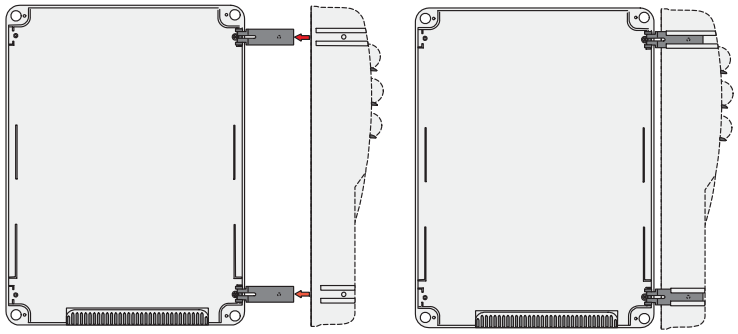

6) Nach Abschluss der Einstellungen den Deckel mit den mitgelieferten Schrauben befestigen.

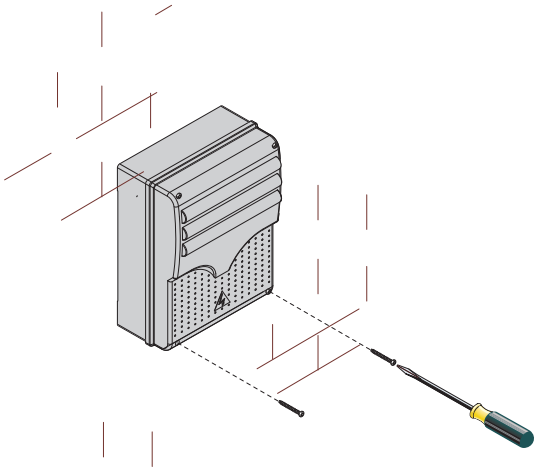

6 Elektrische Anschlüsse

Antrieb

Einphasenantrieb 230 V AC

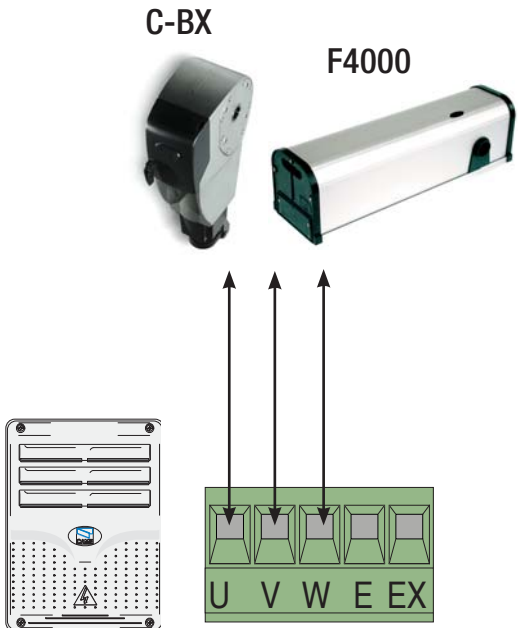

Eventuell vorhandene Endlagenschalter:
FA-F = Endlagenschalter Auflauf (Kontakt NC);
FC-F = Endlagenschalter Zulauf (Kontakt NC).

⚠ Wenn nicht angeschlossen, die entsprechenden Klemmen überbrücken.

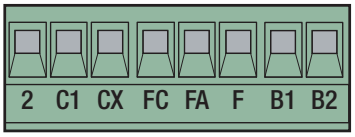

DEUTSCH

 © CAME cancelli automatici s.p.a. - Die in dieser Anleitung angegebenen Daten und Informationen können jederzeit und ohne Vorankündigung von der CAME Cancelli automatici s.p.a. geändert werden.

Stromversorgung

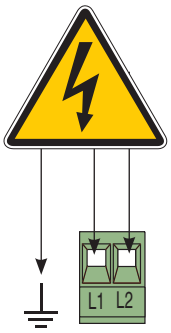

Stromversorgung Steuereinheit 230 V AC 50/60 Hz

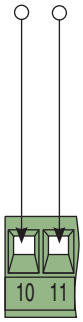

Klemmen für 24 V AC-Zusatzgeräte. **Zulässige Gesamtleistung: 20W**

Warn- und Beleuchtungslampen

Betriebszyklus- Orientierungsleuchte (Leistung KOntakt: 230 V - max. 60W):

- Die Betriebszyklusleuchte beleuchtet den Fahrbereich und bleibt vom Beginn des Auflaufs bis zum kompletten Zulauf (Wartezeit für Autozulauf inbegriffen) eingeschaltet. Sollte der Autozulauf nicht eingestellt werden, bleibt sie nur während des Torlaufs eingeschaltet (Dip 16 auf OFF - 17 auf ON).
- Orientierungsleuchte - beleuchtet den Fahrbereich, nach einem Auf-Befehl bleibt sie für 5 Minuten und 30 Sekunden eingeschaltet (Dip 16 auf ON - 17 auf OFF).

16 OFF - 17 ON



16 ON - 17 OFF





Warnleuchte Tor in Bewegung (Leistung Kontakt: 230 V AC - max. 25W) **Blinkt während des Auf- und Zulaufs des Tores.**

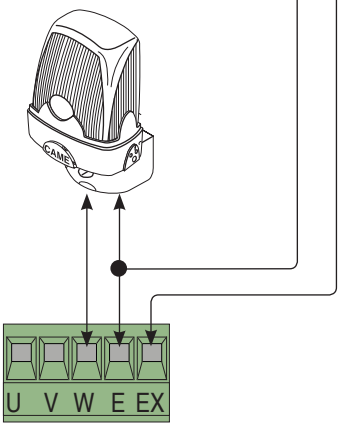

Anzeigeleuchte Tor auf (Leistung Kontakt: 24 V - 3W max.)
Zeigt an, dass das Tor offen ist und geht aus, wenn das Tor geschlossen ist.

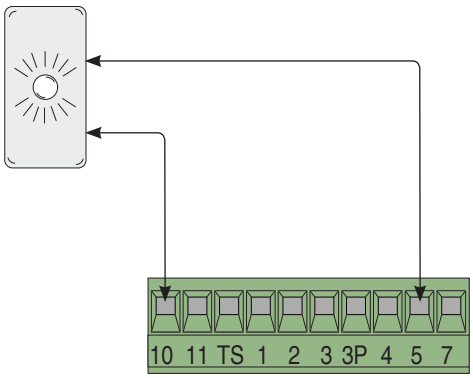

 © CAME cancelli automatici s.p.a. - Die in dieser Anleitung angegebenen Daten und Informationen können jederzeit und ohne Vorankündigung von der CAME Cancelli automatici s.p.a. geändert werden.

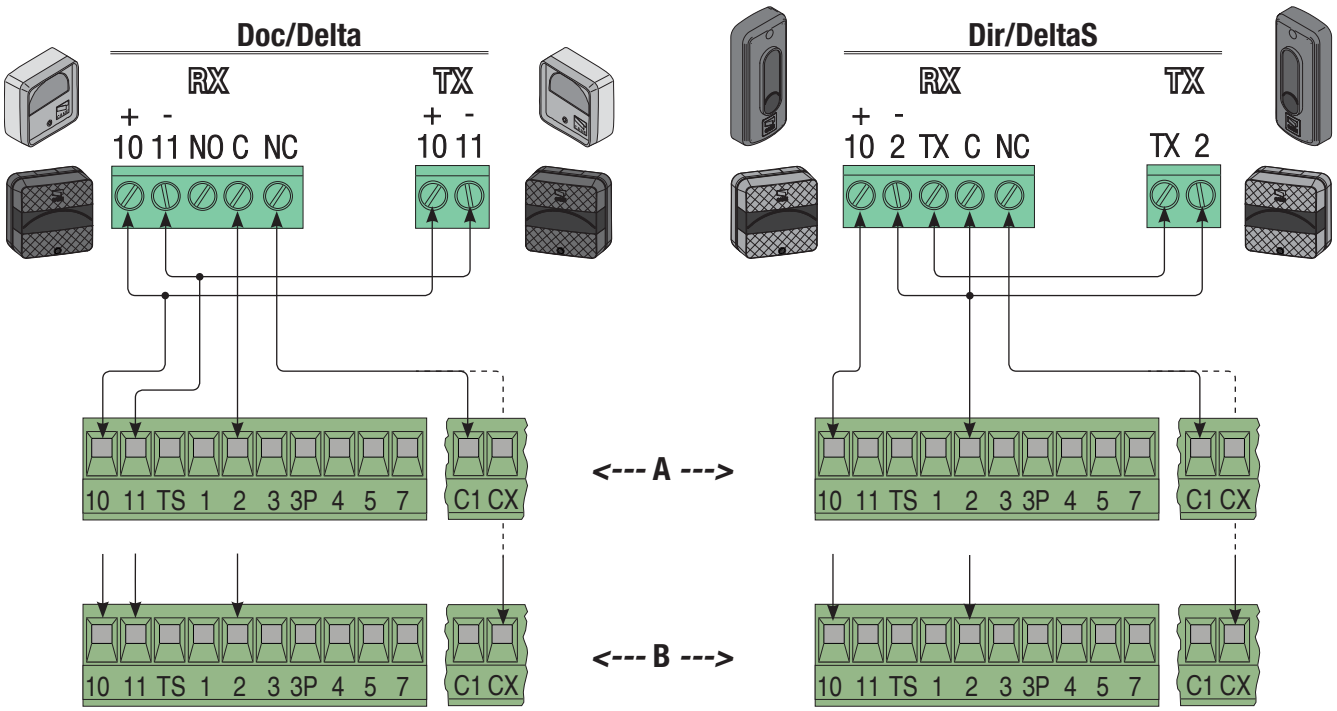

A (C1)		***Kontakt (N.C.)****«Wiederauflauf bei Zulauf»* - Steckplatz für Sicherheitseinrichtungen, wie Lichtschranken, Sicherheitsleisten und andere den Richtlinien EN 12978 entsprechende Sicherheitseinrichtungen. Während des Tor-Zulaufs verursacht der sich öffnende Kontakt die Reversierung des Torlaufs bis zum kompletten Auflauf.
B (CX)	Dip 8 OFF - 9 OFF	***Kontakt (N.C.)*** *«Wiederzulauf während dem Auflauf»* - Steckplatz für Sicherheitseinrichtungen, wie Lichtschranken, Sicherheitsleisten und andere den Richtlinien EN 12978 entsprechende Sicherheitseinrichtungen. Während des Tor-Auflaufs verursacht der sich öffnende Kontakt die Reversierung des Torlaufs bis zum kompletten Zulauf.
	Dip 8 OFF - 9 ON	***Kontakt (N.C.)****«Teilstop»* - Steckplatz für Sicherheitseinrichtungen, wie Lichtschranken, Sicherheitsleisten und andere den Richtlinien EN 12978 entsprechende Sicherheitseinrichtungen. Torlauf wird unterbrochen und der Autozulauf vorbereitet.

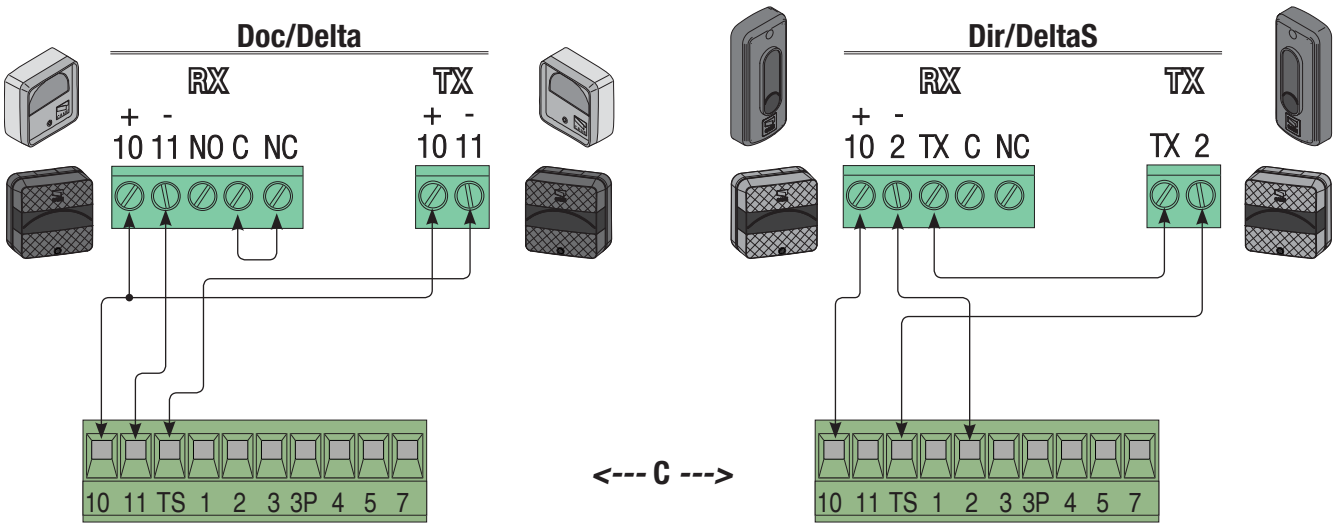

C (TS)	Dip 13 ON	***Sicherheitstest*** - Bei jedem Auf- bzw. Zu-Befehl überprüft die Steuerung die Funktionstüchtigkeit der Lichtschranken. Etwaige Fehlleistungen der Lichtschranken werden durch Blinken des Leds (8) auf der Steuerung angezeigt und jeder Funk- bzw. Tasterbefehl wird annulliert. WICHTIG: Wenn die Funktion Sicherheitstest aktiviert wird, müssen die Kontakte N.C. – bei Nichtverwendung – auf den jeweiligen DIPs ausgeschlossen werden *(siehe Kapitel "Funktionswahl").*

DEUTSCH

 © CAME cancelli automatici s.p.a. - Die in dieser Anleitung angegebenen Daten und Informationen können jederzeit und ohne Vorankündigung von der CAME Cancelli automatici s.p.a. geändert werden.

Befehlsgeräte

*Stop-Taster (**Kontakt N.C.**)*
- Notstoptaster, der Autozulauf wird ausgeschlossen, um den Betrieb wieder aufzunehmen, muss ein Befehls- oder Handsendertaster gedrückt werden.

Schlüsseltaster bzw. Auf-Taster (***Kontakt N.O.***)
- Tor auf.

Schlüsseltaster bzw. Teilauflauf-Taster (***Kontakt N.O.***)
- Auflauf Fußgängerflügel. Die Auflaufzeit kann über AP.PARZ. eingestellt werden. Die Wartezeit für den Autozulauf kann über den Dip-Switch 12 eingestellt werden.

Schlüsseltaster bzw. Zu-Taster (***Kontakt N.O.***)
- Zulaufbefehl.

Schlüsseltaster bzw. Nummerntaster (***Kontakt N.O.***)
- Auf- und Zulaufbefehl, durch Druck auf den Taster oder durch Schlüsseldrehung wird der Torlauf reversiert bzw. das Tor hält je nach auf dem Dip-Switch erfolgter Wahl (siehe Funktionswahl, Dips 1-10).

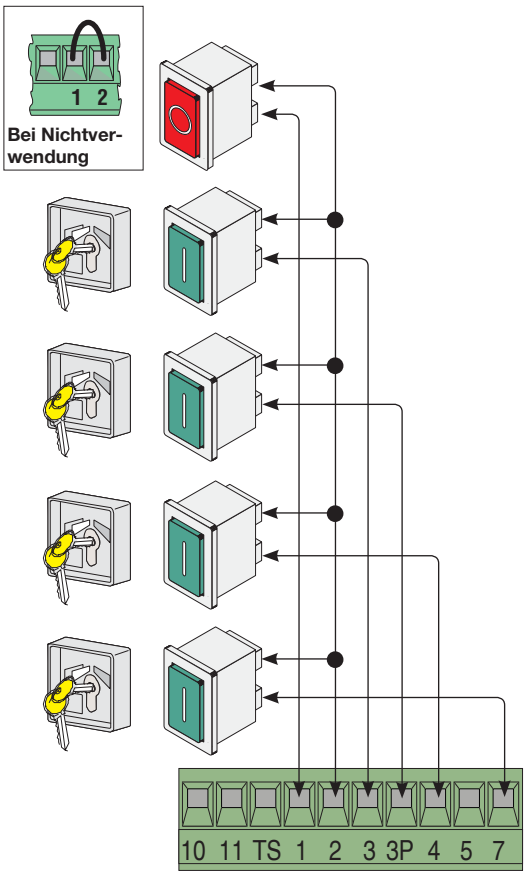

N.B.: *Sämtliche Kontakte und Taster (N.C.), die nicht an Zusatzgeräte angeschlossen sind müssen auf der Klemmleiste überbrückt werden.*

7 Funktionswahl

DIP-SWITCH (1-10)

ON
OFF



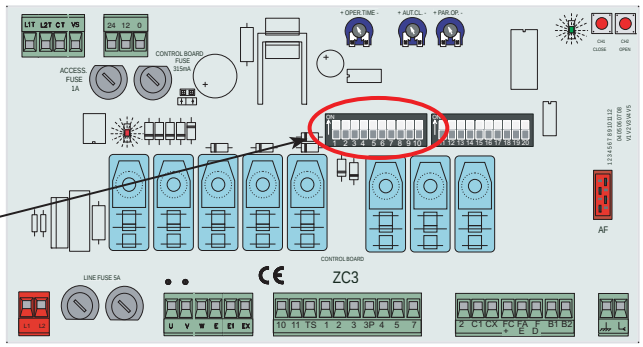

1 ON	-	Autozulauf eingeschaltet; (1OFF - ausgeschaltet)
2 ON	-	"Auf-stop-zu-stop" über Taster (2-7) und Handsender (AF-Steckmodul eingesteckt) eingeschaltet;
2 OFF	-	"Auf-zu" über Taster (2-7) und Handsender (AF-Steckmodul eingesteckt) eingeschaltet;
3 ON	-	"Nur auf" über Handsender (AF-Steckmodul eingesteckt) eingeschaltet; (3OFF - ausgeschaltet)
4 OFF	-	"Totmannbetrieb" (Handsenderbetrieb ausgeschlossen) ausgeschaltet; (4ON - eingeschaltet)
5 ON	-	Vorblinken eingeschaltet; (5OFF - ausgeschaltet)
6 ON	-	Hinderniserfassung eingeschaltet; (6OFF - ausgeschaltet)
7 OFF	-	Wiederauflauf im Zulauf eingeschaltet; Sicherheitseinrichtung über Steckklemmen 2-C1 angeschlossen (bei Nichtverwendung der Sicherheitseinrichtung Dip auf ON stellen)
8 OFF-9 OFF	-	Wiederzulauf im Auflauf eingeschaltet; Sicherheitseinrichtung über Steckklemmen 2-CX angeschlossen;
8 OFF-9 ON	-	Teilstop eingeschaltet; Sicherheitseinrichtung über Steckklemmen 2-CX angeschlossen; (bei Nichtverwendung der auf 2-CX angeschlossenen Sicherheitseinrichtungen Dip 8 auf ON stellen)
10 OFF	-	Notstop über den an die Steckklemmen 1-2 angeschlossenen Taster (bei Nichtverwendung Dip auf ON stellen)

 © CAME cancelli automatici s.p.a. - Die in dieser Anleitung angegebenen Daten und Informationen können jederzeit und ohne Vorankündigung von der CAME Cancelli automatici s.p.a. geändert werden.

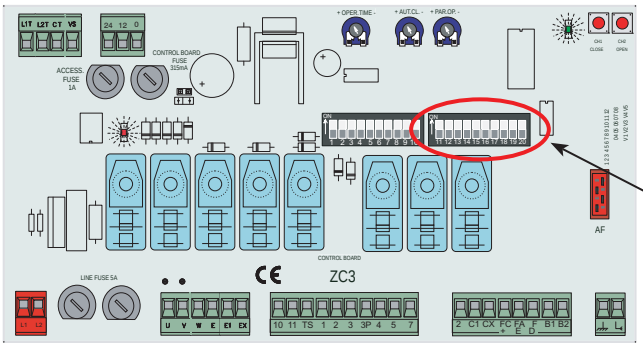

DIP-SWITCH (11-20)

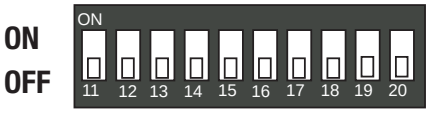

11	-	Bei Nichtverwendung Dip auf «OFF» lassen
12 ON	-	Teilauflauf eingeschaltet; (Autozulauf auf 8" eingestellt)
12 OFF	-	Teilauflauf eingeschaltet; (Autozulauf kann, wenn eingestellt, über Trimmer geregelt werden)
13 ON	-	Sicherheitstest zur Überprüfung der Lichtschranken (siehe Seite 18) eingestellt; (13 OFF-ausgeschaltet)
14	-	Bei Nichtverwendung Dip auf «OFF» lassen
15 ON	-	Nur mit C-BX und C-BXT zur Aktivierung der Funktion Abbremsung im Zulauf; ansonsten auf «OFF» lassen
16 ON	-	Orientierungsleuchte eingeschaltet; (16 OFF-ausgeschaltet)
17 ON	-	Betriebszykluslampe eingeschaltet (17 OFF-ausgeschaltet)
18	-	Bei Nichtverwendung Dip auf «OFF» lassen
19	-	Bei Nichtverwendung Dip auf «OFF» lassen
20	-	Bei Nichtverwendung Dip auf «OFF» lassen

8 Einstellungen

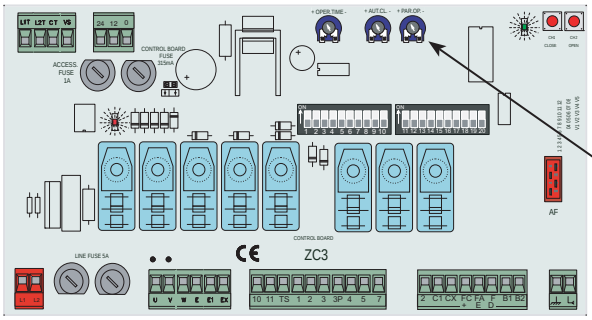

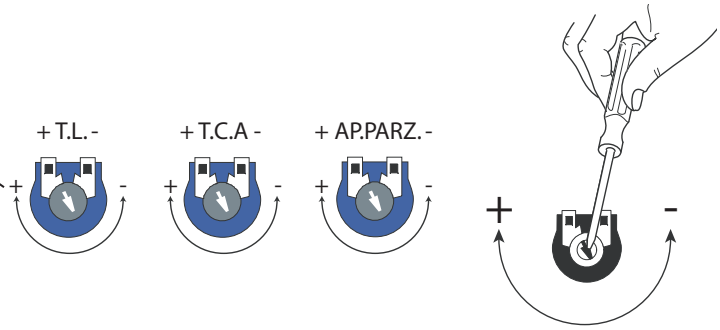

Trimmer T.L. = Einstellung der Betriebsdauer von min. 10 Sekunden bis max. 150 Sekunden.

Trimmer T.C.A. = Einstellung der Wartezeit Autozulauf von min. 0 Sekunden bis max. 120 Sekunden.

Trimmer AP.PARZ. = Einstellung des Teilauflaufs von min. 0 Sekunden bis max. 16 Sekunden.

9 Drehmomentbegrenzer

Um das Drehmoment zu verändern, den angezeigten Faston (mit dem schwarzen Draht) in eine der 4 Stellungen verschieben; min. 1 - max. 4

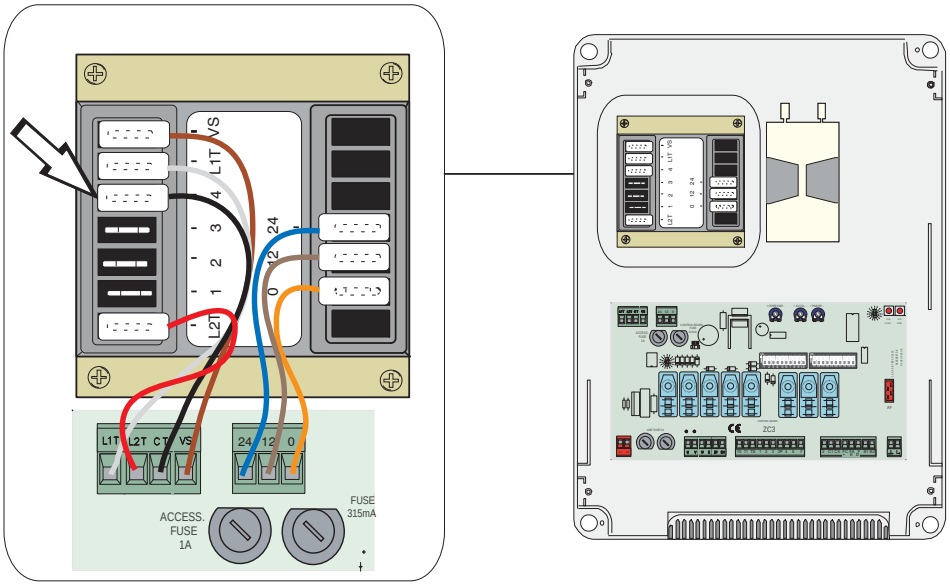

DEUTSCH

 © CAME cancelli automatici s.p.a. - Die in dieser Anleitung angegebenen Daten und Informationen können jederzeit und ohne Vorankündigung von der CAME Cancelli automatici s.p.a. geändert werden.

10 Aktivierung des Funkbefehls

DEUTSCH

Antenne

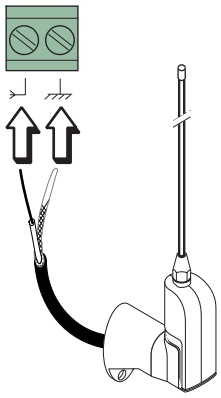

Antennenkabel RG58 an entsprechende Klemmen anschließen.

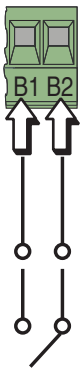

Etwaiger Ausgang des zweiten Kanals der Funkempfangseinheit (Kontakt N.O.).
Leistung des Kontakts: 5 A-24 D.C.

Handsender

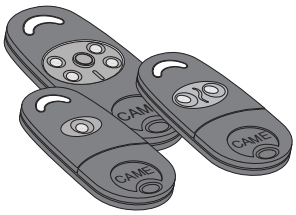

ATOMO
AT01 • AT02
AT04

siehe Anleitung in der Verpackung desFunksteckmoduls AF43SR

siehe Anleitung auf der Verpackung

TOUCH
TCH 4024 • TCH 4048

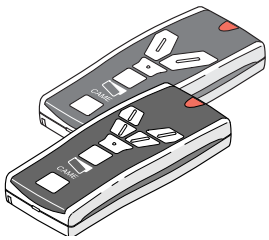

TOP
TOP-432A • TOP-434A
TOP-302A • TOP-304A

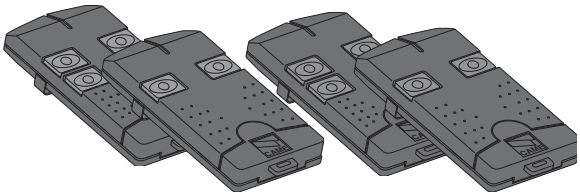

TOP
TOP-432NA • TOP-434NA
TOP-862NA • TOP 864NA
TOP-432S

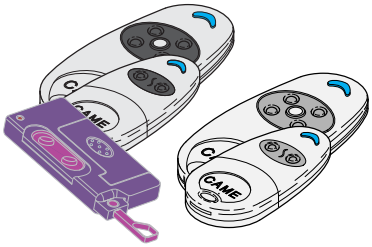

TWIN
TWIN 2 • TWIN 4

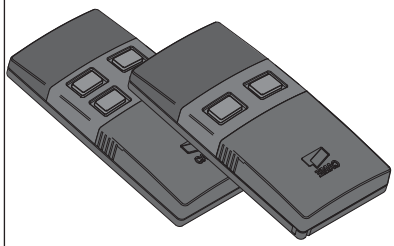

TAM
T432 • T434 • T438
TAM-432SA

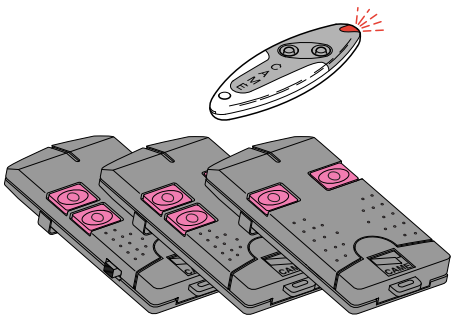

TFM
T132 • T134 • T138
T152 • T154 • T158

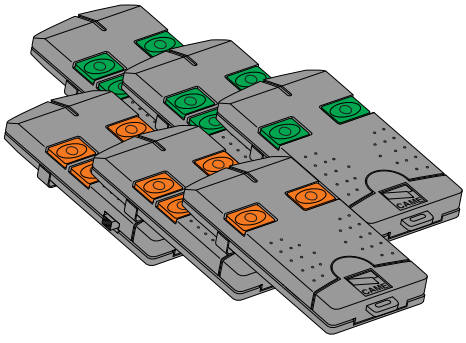

 © CAME cancelli automatici s.p.a. - Die in dieser Anleitung angegebenen Daten und Informationen können jederzeit und ohne Vorankündigung von der CAME Cancelli automatici s.p.a. geändert werden.

Nur für Funksteckmodule AF43S / AF43SM:
- Jumper, wie angegeben, je nach verwendetem Handsender, positionieren.

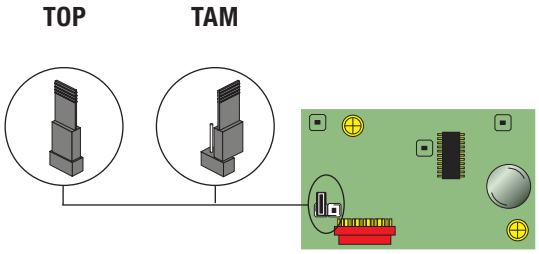

Frequenz MHz	Platine Funkfrequenz	Serie Handsender
FM 26.995	AF130	TFM
FM 30.900	AF150	TFM
AM 26.995	AF26	TOP
AM 30.900	AF30	TOP
AM 433.92	**AF43S / AF43SM**	**TAM / TOP**
AM 433.92	AF43TW	TWIN (KeyBlock)
AM 433.92	AF43SR	ATOMO
AM 40.685	AF40	TOUCH
AM 863.35	AF868	TOP

Funksteckmodul NACH UNTERBRECHUNG DER STROMZUFUHR (und Entnahme der evtl. vorhandenen Batterien) einstecken.
N.B.: Die Steuereinheit erkennt das Funksteckmodul nur, wenn sie mit Strom versorgt wird.

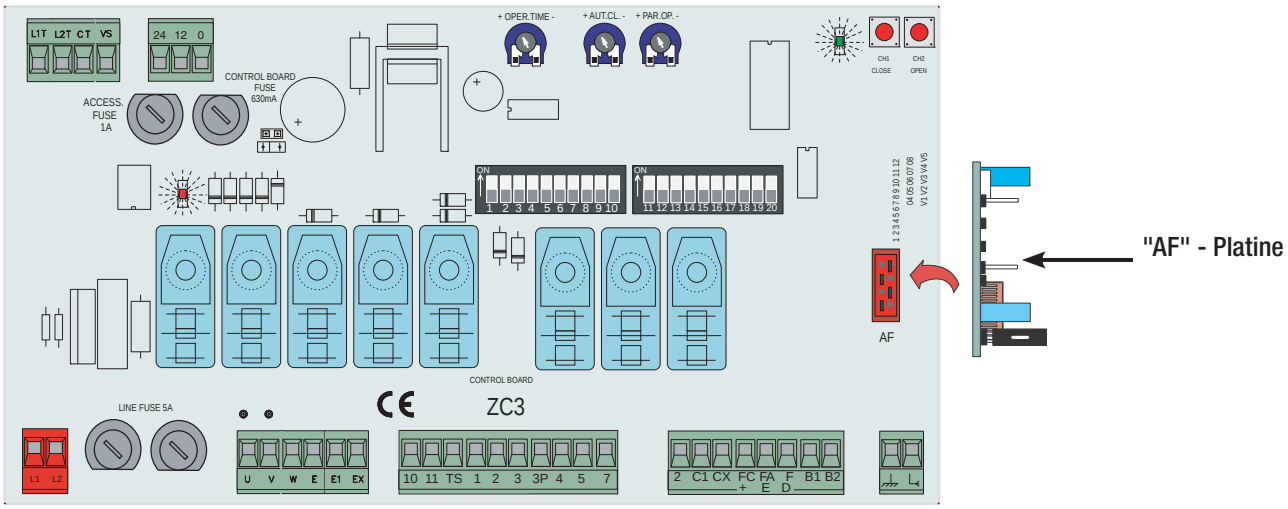

DEUTSCH

 © CAME cancelli automatici s.p.a. - Die in dieser Anleitung angegebenen Daten und Informationen können jederzeit und ohne Vorankündigung von der CAME Cancelli automatici s.p.a. geändert werden.

CH1 = Kanal für Befehlsgebung an eine einzelne Funktion der Steuerzentrale des Antriebs ("nur auf" / "auf-zu-reversieren" bzw. "auf-stop-zu-stop" je nach auf den Dip-Switches 2 und 3 erfolgter Wahl).
CH2 Kanal für Befehlsgebung an zusätzliches, auf B1-B2 angeschlossenes Befehlsgerät.

Kodierung in folgender Weise auf der Steuereinheit einspeichern:

1) Taster "CH1" auf der Platine gedrückt halten (das Anzeige-LED blinkt).

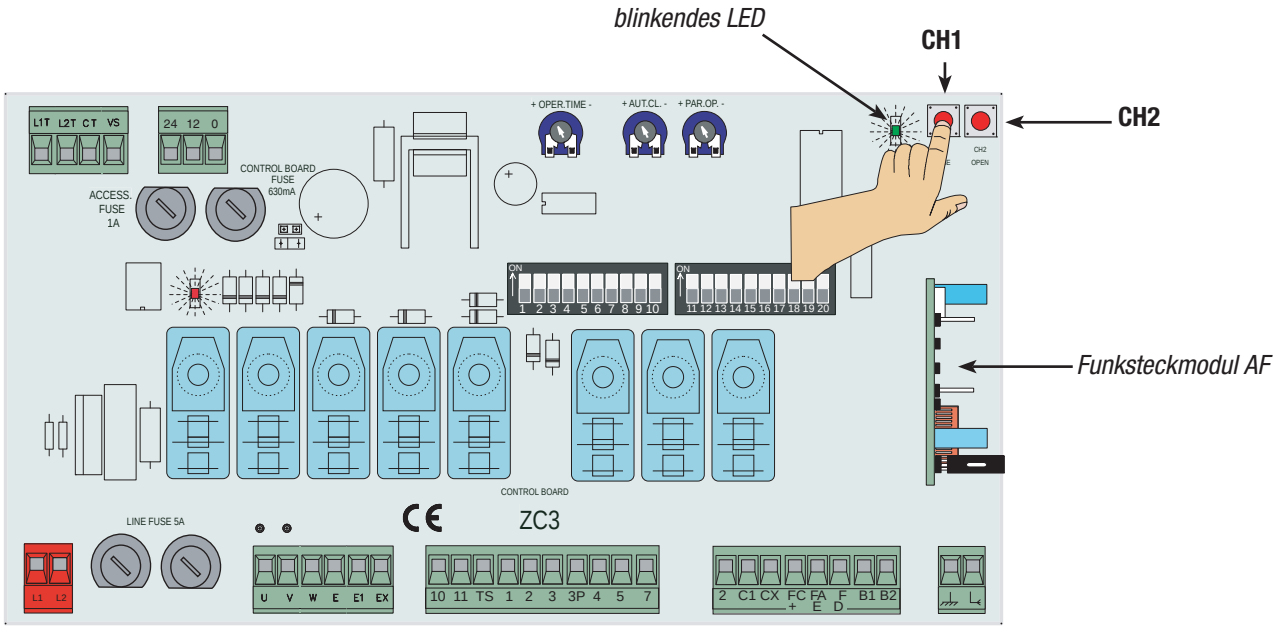

2) Mit einem Handsendertaster wird der Kode gesendet und das LED bleibt an und zeigt somit die erfolgte Einspeicherung an.

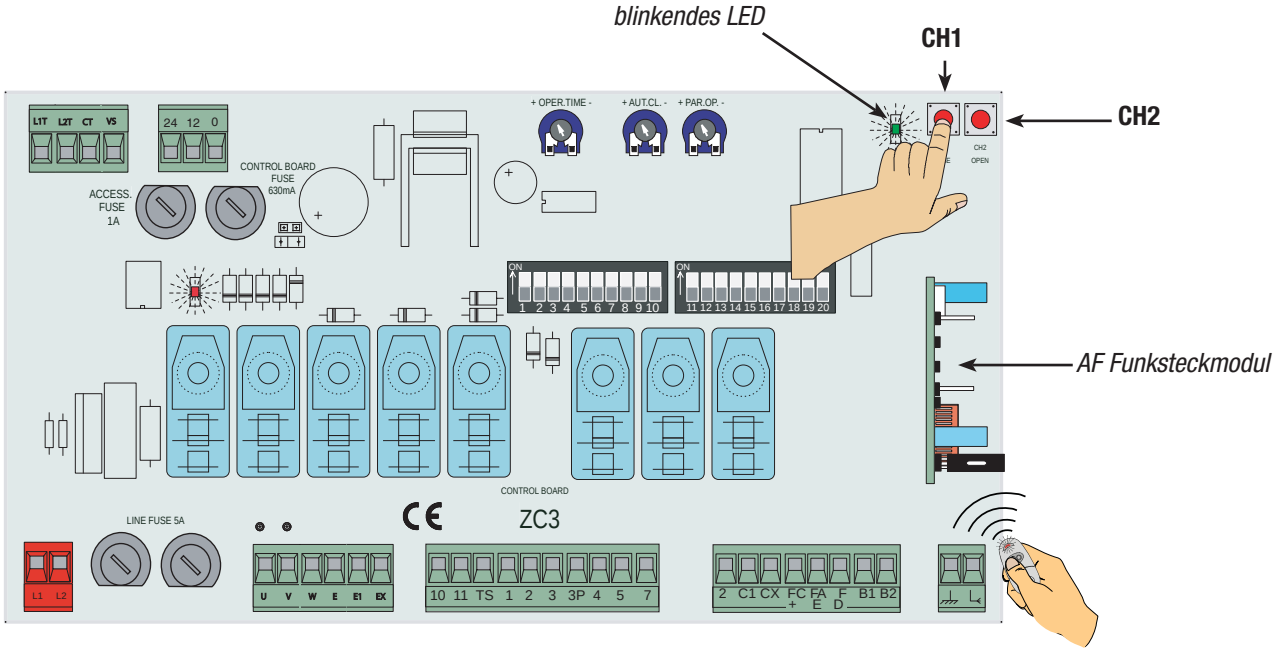

3) Dieselbe Prozedur mit dem Taster "CH2" durchführen und diesen einem anderen Handsendertaster zuordnen.

N.B.: Wenn der Kode in Zukunft geändert werden soll, den beschriebenen Vorgang wiederholen.

11 Abbau und Entsorgung

CAME CANCELLI AUTOMATICI S.p.A. wendet im Betrieb das Umweltmanagement gemäß UNI EN ISO 14001 zum Schutz der Umwelt an.
Wir bitten Sie, diese Umweltschutzarbeit, die für CAME eine Grundlage der Fertigungs- und marktstrategien ist, durch Beachtung der Entsorgungsangaben weiterzuführen:



ENTSORGUNG DER VERPACKUNG

Die Bestandteile der Verpackung (Pappe, Kunststoff usw.) können getrennt gesammelt mit dem normalen Hausmüll entsorgt werden.
Vor der Entsorgung ist es empfehlenswert, sich über die am Installationsort geltenden Vorschriften zu informieren.
NICHT IN DIE UMWELT GELANGEN LASSEN!



ENTSORGUNG DES PRODUKTES

Unsere Produkte bestehen aus verschiedenen materialien. Der größte Teil davon (Aluminium, Kunststoff, Eisen, Stromkabel) kann mit dem Hausmüll entsorgt werden. Sie können durch getrennte Sammlung in zugelassenen Entsorgungsfachbetrieben recycelt werden.
Andere Bestandteile (Platinen, Batterien der Handsender usw.) können Schadstoffe enthalten.
Sie müssen dementsprechend entfernt und in zugelassenen Fachbetrieben entsorgt werden.
Vor der Entsorgung ist es empfehlenswert, sich über die am Entsorgungsort geltenden Vorschriften zu informieren.
NICHT IN DIE UMWELT GELANGEN LASSEN!

12 Konformitätserklärung

CE

KONFORMITÄTSERKLÄRUNG

Gemäß der Niederspannungsrichtlinie 2006/95/CE

CAME Cancelli Automatici S.p.A.
via martiri della Libertà, 15
31030 Dosson di Casier - Treviso - ITALY
tel (+39) 0422 4940 - fax (+39) 0422 4941
internet: www.came.it - e-mail: info@came.it

Bestätigt, dass die Schalttafeln

ZC3

den wesentlichen Vorgaben und den entsprechenden Verordnungen der im folgenden genannten Richtlinien und anwendbaren Abschnitte der Bezugsnormen entsprechen:

-- RICHTLINIEN --	
2006/95/CE	Niederspannungsrichtlinie
2004/108/CE	Richtlinie über Elektromagnetische

-- TEILBESTIMMUNGEN --	
EN 61000-6-2	EN 60335-2-103
EN 61000-6-3	EN 13241-1
EN 60335-1	

DER GESCHÄFTSFÜHRER
Herr Gianni Michielan

Bestellnummer um eine Kopie anzufordern: DDC L Z002

 © CAME cancelli automatici s.p.a. - Die in dieser Anleitung angegebenen Daten und Informationen können jederzeit und ohne Vorankündigung von der CAME Cancelli automatici s.p.a. geändert werden.

IT • Per ogni ulteriore informazione su azienda, prodotti e assistenza nella vostra lingua:

EN • For any further information on company, products and assistance in your language:

FR • Pour toute autre information sur la société, les produits et l'assistance dans votre langue :

DE • Weitere Infos über Unternehmen, Produkte und Kundendienst bei:

ES • Por cualquier información sobre la empresa, los productos y asistencia en su idioma:

NL • Voor meer informatie over het bedrijf, de producten en hulp in uw eigen taal:

PT • Para toda e qualquer informação acerca da empresa, de produtos e assistência técnica, em sua língua:

PL • Wszystkie inne informacje dotyczące firmy, produktów oraz usług i pomocy technicznej w Waszym języku znajdują się na stronie:

RU • Для получения дополнительной информации о компании, продукции и сервисной поддержке на вашем языке:

HU • A vállalatra, termékeire és a műszaki szervizre vonatkozó minden további információért az Ön nyelvén:

HR • Za sve dodatne informacije o poduzeću, proizvodima i tehničkoj podršci:

UK • Для отримання будь-якої іншої інформації про компанію, продукцію та технічну підтримку:



Deutsch *- Art.-Nr der Anleitung: **319S33** Ausgabe **4** 06/2013 © CAME cancelli automatici s.p.a.*
- Die in dieser Anleitung angegebenen Daten und Informationen können jederzeit und ohne Vorankündigung von der CAME Cancelli automatici s.p.a. geändert werden.

CAME

CAMEGROUP

CAME Cancelli Automatici S.p.a.
Via Martiri Della Libertà, 15
31030 **Dosson Di Casier** (Tv)
(+39) 0422 4940
(+39) 0422 4941
Assistenza Tecnica/Numero Verde 800 295830